H772

+135° -30° | PA6 +G.F. | UL94 HB | RoHS COMPLIANT

POMELLO ZIGRINATO CON BOCCOLA FILETTATA PASSANTE

Materiali:
Poliammide rinforzata.
Resistente ad olii e grassi.

Superficie:
Satinata.

Colore:
Nero (RAL 9011).

Inserti:
Boccola con foro filettato passante in ottone, (tolleranza filetto 6H).

Richieste Speciali:
- Su richiesta e per quantità gli inserti possono essere forniti in materiale diverso.
- Su richiesta e per quantità colori come da tabella colori [pag.].

H

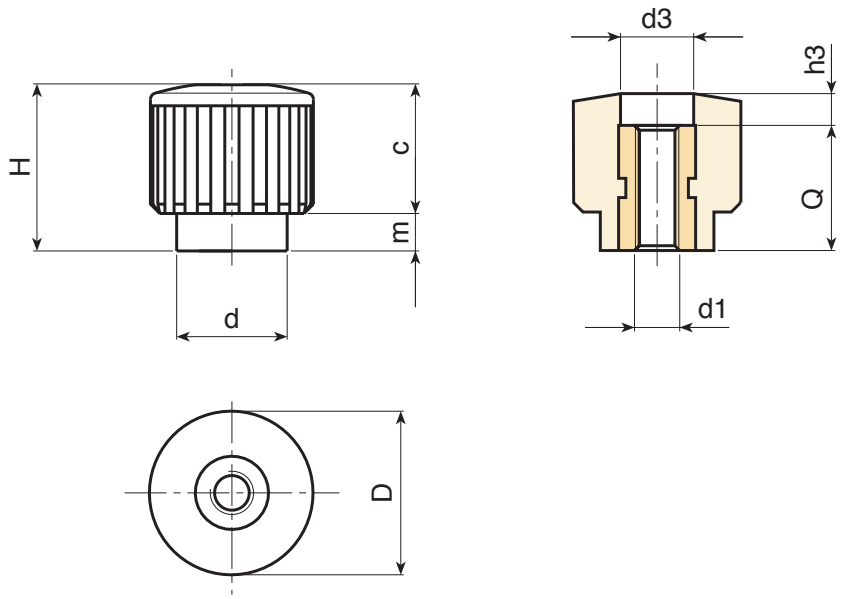

Codice	art.	D	H	d	m	c	d3	h3	d1 6H	Q	g
-	H77218.TM0401	17.5	17.5	12	4	13.5	9	4.5	M4	13	5.5
-	H77218.TM0501	17.5	17.5	12	4	13.5	9	4.5	M5	13	5.5
-	H77218.TM0601	17.5	17.5	12	4	13.5	9	4.5	M6	13	5.5