H772

RÄNDELGRIFF MIT DURCHGANGSGEWINDE

+135° -30° | PA6 +G.F. | UL94 HB | RoHS COMPLIANT

Material:
Polyamid glasfaserverstärkt (PA6+GF).
Öl- und fettbeständig.

Oberfläche:
Matt.

Farbe:
Schwarz (RAL 9011).

Einsatz:
Durchgangsgewinde aus Messing (Gewindetoleranz 6H).

Weitere Möglichkeiten:
- Kundenspezifische Materialien der Einsätze.
- Individuelle Farben möglich, siehe Farbtabelle [S.].

H

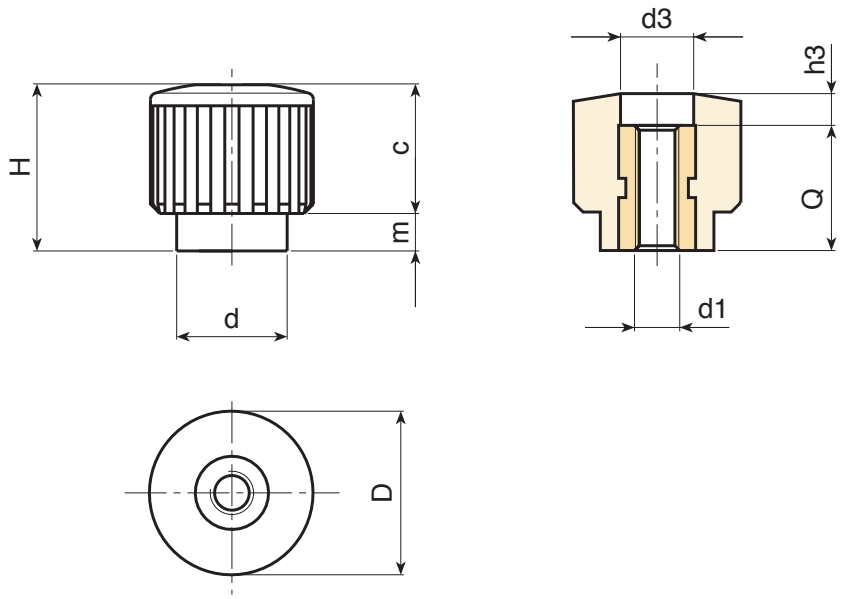

Code	Art.	D	H	d	m	c	d3	h3	d1 6H	Q	g
-	**H18015.BM0501**	17.5	**17.5**	12	4	13.5	9	4.5	**M4**	13	5.5
-	**H18015.BM0501**	17.5	**17.5**	12	4	13.5	9	4.5	**M5**	13	5.5
-	**H18015.BM0501**	17.5	**17.5**	12	4	13.5	9	4.5	**M6**	13	5.5