H758

РУЧКА КРУГЛАЯ С НАКАТКОЙ

+135° -30° | PA6 +G.F. | UL94 HB | RoHS COMPLIANT

Материалы:
Усиленный полиамид.
Устойчивость к маслам и жирам.

Поверхность:
Сатинирован.

Цвет:
Черн. (RAL 9011).

Вставки:
Втулка латунная с глухим резьбовым отверстием (допуск резьбы 6H).

Специальные Запросы:
- По запросу, при наличии объемов, вставки могут изготавливаться из другого материала.
- По запросу, при наличии объемов, изделия могут изготавливаться другого цвета, согласно таблице цветов на [стр.].

H

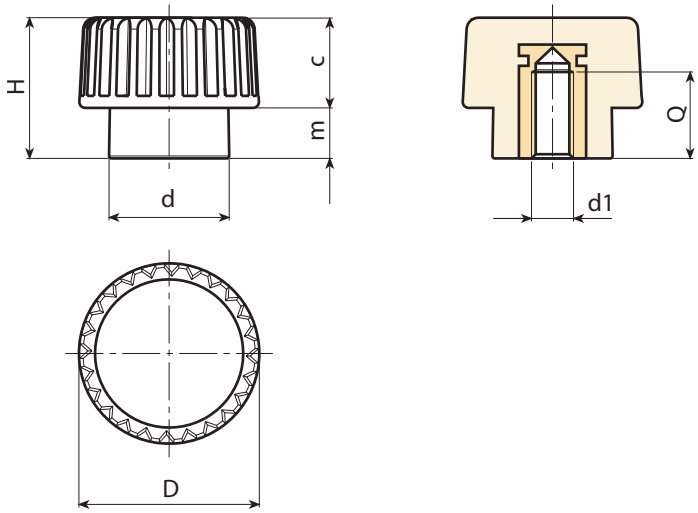

Код	арт.	D	H	d	m	c	d1 6H	Q	g
-	H18015.BM0501	15	12	10	4.5	7.5	M4	7	4
-	H18015.BM0501	15	12	10	4.5	7.5	M5	7	4
-	H18015.BM0501	15	12	10	4.5	7.5	M6	7	4