G799

POMO EXTENDIDO CON PERNO ROSCADO

+135° -30° | PA6 +G.F. | UL94 HB | RoHS COMPLIANT

Materiales:
Poliamida reforzada.
Resistente a aceites y grasas.

Superficie:
Satinada.

Color:
Negro (RAL 9011).

Insertos:
Perno roscado de acero galvanizado (tolerancia rosca 6g).

Requerimientos especiales:
- Bajo pedido, y por determinadas cantidades, los insertos se pueden suministrar de otro material.
- Bajo pedido, y por determinadas cantidades, colores según la tabla de la [pág.].

G

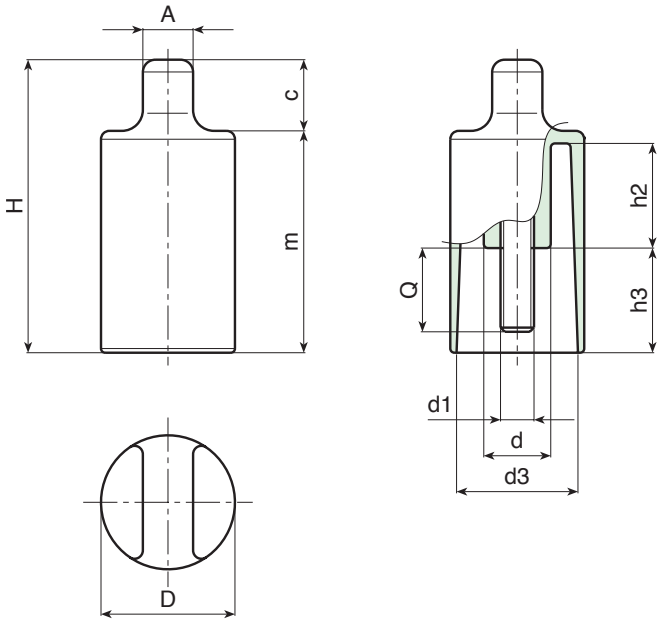

Código	art.	D	H	d	A	c	m	h2	h3	d3	d1 6g	Q	
-	G79932.TM06X1601	32	69	12	12	15	54	25	26	28	M6	16	40
-	G79932.TM08X1601	32	69	12	12	15	54	25	26	28	M8	16	48