G796

РУКОЯТКА С РЕЗЬБОВОЙ ВТУЛКОЙ

+135° -30° | PA6 +G.F. | UL94 HB | RoHS COMPLIANT

Материалы:
Усиленный полиамид.
Устойчивость к маслам и жирам.

Поверхность:
Сатинирован.

Цвет:
Черн. (RAL 9011).

Вставки:
Втулка латунная с глухим резьбовым отверстием (допуск резьбы 6H).

Специальные запросы:
- По запросу, при наличии объемов, вставки могут изготавливаться из другого материала.
- По запросу, при наличии объемов, изделия могут изготавливаться другого цвета, согласно таблице цветов на [стр.].

G

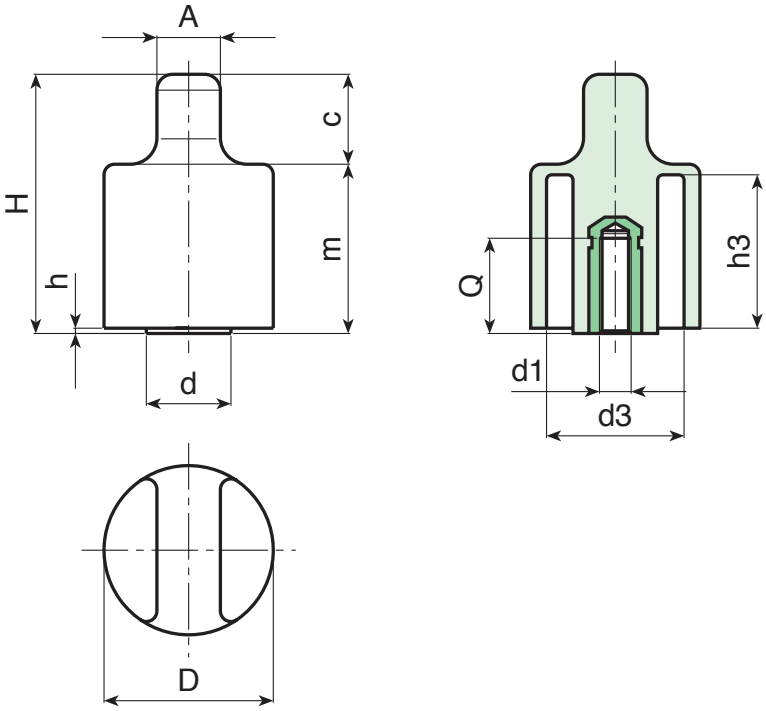

Код	арт.	D	H	d	A	c	m	h	h3	d3	d1 6H	Q	g
-	G79632.TM0601	32	49	16	12	15	34	1	29	25.5	M6	16	33
-	G79632.TM0801	32	49	16	12	15	34	1	29	25.5	M8	14	35
-	G79632.TM1001	32	49	16	12	15	34	1	29	25.5	M10	13	36