G793

VOLANT CYLINDRIQUE AVEC PIVOT FILETÉ

+135° -30° | PA6 +G.F. | UL94 HB | RoHS COMPLIANT

Matériaux :
Polyamide renforcé.
Résistant aux huiles et aux graisses.

Surface :
Satinée.

Couleur :
Noir (RAL 9011).

Inserts :
Goujon fileté en acier zinguée (tolérance filetage 6g).

Demandes spéciales :
- Sur demande et pour des quantités importantes, les inserts peuvent être fournis avec longueurs sur demande.
- Sur demande et pour des quantités importantes, les inserts peuvent être fournis dans un autre matériau.
- Sur demande et pour des quantités importantes, les couleurs disponibles sont celles indiquées dans le tableau [page].

G

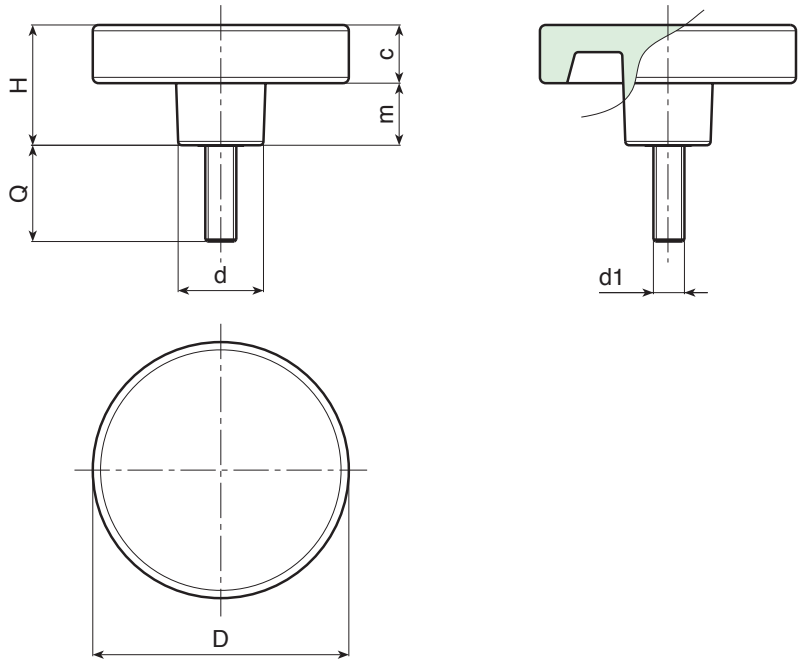

Code	art.	D	H	d	c	m	LM	d1 6g	Q	g
-	G79336.TM06X3001	36	17	18	16	1	50	M6	30	20
-	G79336.TM08X3001	36	17	18	16	1	50	M8	30	27
-	G79336.TM10X4001	36	17	18	16	1	50	M10	40	42
-	G79350.TM08X2501	50	30	22	15	15	60	M8	25	44
-	G79350.TM10X2501	50	30	22	15	15	60	M10	25	51
-	G79350.TM12X3001	50	30	22	15	15	60	M12	30	80
-	G79366.TM08X1501	65	30	22	15	15	60	M8	15	58
-	G79366.TM10X5001	65	30	22	15	15	60	M10	50	80
-	G79366.TM12X2501	65	30	22	15	15	60	M12	25	97

LM = Longueur maximale moulable.
Longueurs pivot sur demande avec un minimum de 150 pièces.