G792

+135° -30° | PA6 +G.F. | UL94 HB | RoHS COMPLIANT

VOLANTINO CILINDRICO CON BOCCOLA CON FORO LISCIO

Materiali:
Poliammide rinforzata.
Resistente ad olii e grassi.

Superficie:
Satinata.

Colore:
Nero (RAL 9011).

Inserti:
Boccola con foro liscio passante in acciaio zincato, (tolleranza foro H10).

Richieste speciali:
- Su richiesta e per quantità gli inserti possono essere forniti con il foro d1 a disegno.
- Su richiesta e per quantità gli inserti possono essere forniti in materiale/rivestimento diverso.
- Su richiesta e per quantità colori come da tabella colori [pag.].

G

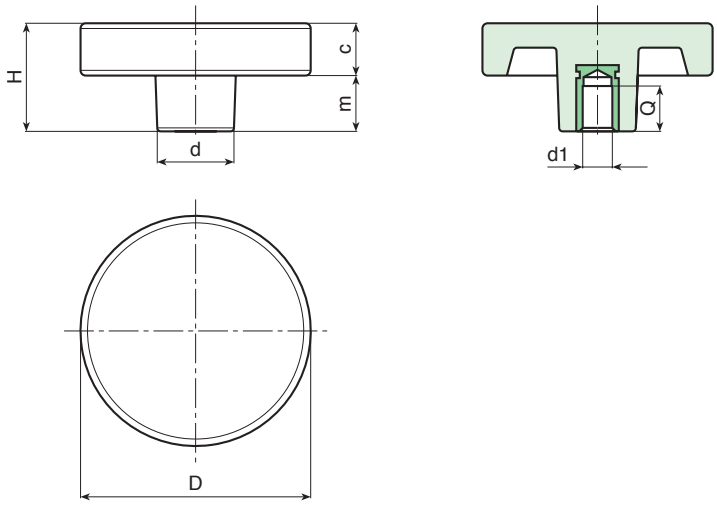

Codice	art.	D	H	d	c	m	Dm	d1H10	Q	g
-	G79250.TD0601	50	30	22	15	15	12	06	20	62
-	G79266.TD1001	65	30	22	15	15	12	10	20	78

Attenzione: con un minimo di 200 pezzi il diametro d1 può essere prodotto con le dimensioni a richiesta in tolleranza H10.
Dm = Diametro massimo ottenibile di ripresa (allargamento),