G791

+135° -30° | PA6 +G.F. | UL94 HB | RoHS COMPLIANT

ЦИЛИНДРИЧЕСКИЙ МАХОВИЧОК С РЕЗЬБОВОЙ ВТУЛКОЙ

Материалы:
Усиленный полиамид. Устойчивость к маслам и жирам.

Поверхность:
Сатинирован.

Цвет:
Черн. (RAL 9011).

Вставки:
Втулка латунная с глухим резьбовым отверстием (допуск резьбы 6H).

Специальные запросы:
- По запросу, при наличии объемов, вставки могут изготавливаться из другого материала.
- По запросу, при наличии объемов, изделия могут изготавливаться другого цвета, согласно таблице цветов на [стр.].

G

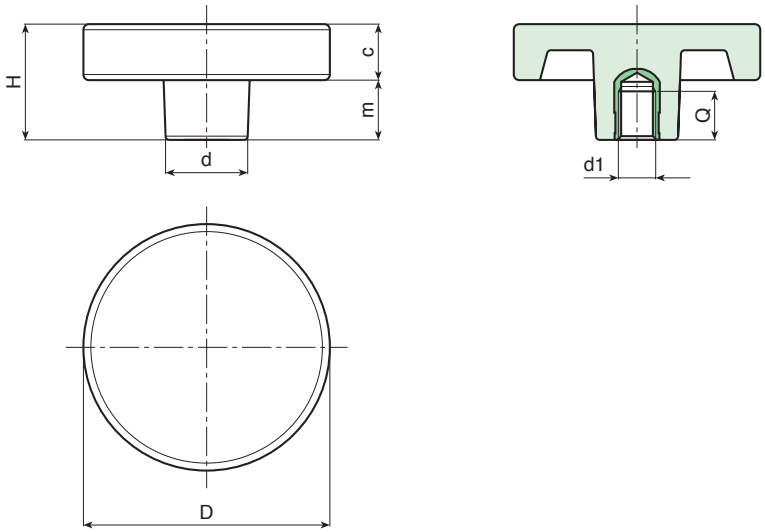

Код	арт.	D	H	d	c	m	d1 6H	Q	g
-	G79136.TM0601	36	17	18	16	1	M6	10	18
-	G79136.TM0801	36	17	18	16	1	M8	15	18
-	G79136.TM1001	36	17	18	16	1	M10	14	19
-	G79150.TM0801	50	30	22	15	15	M8	15	35
-	G79150.TM1001	50	30	22	15	15	M10	14	36
-	G79150.TM1201	50	30	22	15	15	M12	18	40
-	G79166.TM0801	66	30	22	15	15	M8	15	52
-	G79166.TM1001	66	30	22	15	15	M10	14	55
-	G79166.TM1201	66	30	22	15	15	M12	18	58
-	G79166.TM1401	66	30	22	15	15	M14	19	60