G747

UPDATE

+135° -30° | PA6 +G.F. | UL94 HB | RoHS COMPLIANT

POMO 4 LÓBULOS CON TAPÓN Y PERNO ROSCADO

Materiales:
Poliamida reforzada. Resistente a aceites y grasas.

Superficie:
Satinada.

Color:
Negro (RAL 9011).

Tapón central:
Poliamida gris (RAL 7035 cód. 13).

Colores alternativos tapón:
Anaranjado (RAL 2004 cód. 02).
Azul (RAL 5015 cód. 07).
Amarillo (RAL 1021 cód. 10).
Verde (RAL 6024 cód. 17).
Rojo (RAL 3000 cód. 16).
Negro (RAL 9011 cód. 01).

G

Insertos:
Perno roscado de acero galvanizado (tolerancia rosca 6g).

Requerimientos especiales:
- Bajo pedido, y por determinadas cantidades, los insertos se pueden suministrar con la longitud deseada.
- Bajo pedido, y por determinadas cantidades, los insertos se pueden suministrar de otro material.
- Bajo pedido, y por determinadas cantidades, colores según la tabla de la [pág.].

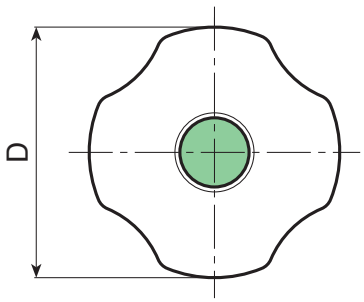

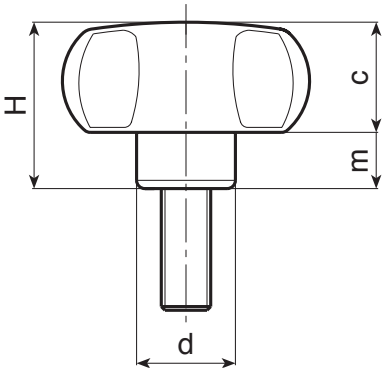

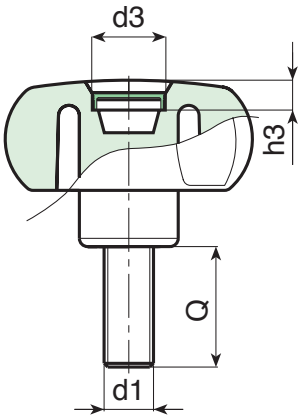

Código	art.	D	H	d	c	m	d3	h3	LM	d1 6H	Q	
-	G74740.TM06X3001	40.5	29.5	15.5	18.5	11	20	7.5	100	M6	30	-
-	G74740.TM08X2001	40.5	29.5	15	18.5	11	20	7.5	100	M8	20	-
-	G74760.TM08X3001	59	40	23	25	15	22	7.5	120	M8	30	-
-	G74760.TM10X3001	59	40	23	25	15	22	7.5	120	M10	30	-
-	G74760.TM12X3001	59	40	23	25	15	22	7.5	120	M12	30	-

LM = Longitud máxima moldeable.
A.R. = Longitudes perno bajo pedido, con un mínimo de 150 unidades.