G651

VOLANT 6 LOBES AVEC BOUCHON ET PIVOT FILETÉ

+135° -30° | PA6 +G.F. | UL94 HB | RoHS COMPLIANT

Matériaux :
Polyamide renforcé.
Résistant aux huiles et aux graisses.

Surface :
Satinée.

Couleur :
Noir (RAL 9011).

Bouchon central :
Polyamide gris (RAL 7035 code 13).

Couleurs alternatives pour le bouchon :

Orange	(RAL 2004 code 02).
Bleu	(RAL 5015 code 07).
Jaune	(RAL 1021 code 10).
Rouge	(RAL 3000 code 16).
Vert	(RAL 6024 code 17).
Noir	(RAL 9011 code 01).

Inserts :
Goujon fileté en acier zinguée (tolérance filetage 6g).

Demandes spéciales :
- Sur demande et pour des quantités importantes, les inserts peuvent être fournis avec longueurs sur demande.
- Sur demande et pour des quantités importantes, les inserts peuvent être fournis dans un autre matériau.
- Sur demande et pour des quantités importantes, les couleurs disponibles sont celles indiquées dans le tableau [page].

SERVICE DE TAMPOGRAPHIE :
Sur demande et pour des quantités importantes, les bouchons peuvent être fournis avec tampographie personnalisée.

G

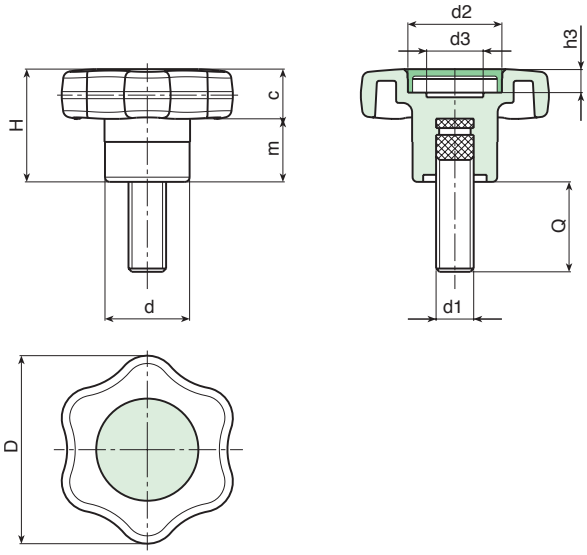

	Code	art.	D	H	d	m	c	d2	d3	h3	d1 6g	Q	g
●	-	G65140. TM06X2001	40	24	18	10.5	13.5	20	13	6	M6	20	-
●	-	G65140. TM08X3001	40	24	18	10.5	13.5	20	13	6	M8	30	24
●	-	G65140. TM10X3001	40	24	18	10.5	13.5	20	13	6	M10	30	-

Stocks disponibles % ( )
90% (●) - 40% (●) - 5% (●)