G130

РИФЛЕНАЯ РУЧКА “EUROMODEL” С ПРОБКОЙ

+110° -20° | PA6 +G.F. | UL94 HB | RoHS COMPLIANT

Материалы:
Усиленный полиамид. Устойчивость к маслам и жирам.

Поверхность:
Сатинирован.

Цвет маховичка:
Черн. (RAL 9011).

Центральная пробка:
Центральная пробка из серого полиамида (RAL 7035 код 13) с опорным кольцом из черного полиамида. Крепление нажатием. Съемная.

Другие цвета пробки:
Оранж. (RAL 2004 код 02).
Син. (RAL 5015 код 07).
Желт. (RAL 1021 код 10).
Красн. (RAL 3000 код 16).
Зелен. (RAL 6024 код 17).
Черн. (RAL 9011 код 01).

G

Вставки:
Версия TD:
Втулка с гладким сквозным отверстием из оцинкованной стали (допуск отверстия H10).
Версия TM:
Втулка со сквозным резьбовым отверстием из оцинкованной стали (допуск отверстия 6H).

Крепежное отверстие D2:
Версия TD:
Резьбовое крепежное отверстие.
Версия TM:
Отсутствует.

Специальные запросы:
- По запросу, при наличии объемов, вставки могут изготавливаться с отверстием d1 согласно чертежа.
- По запросу, при наличии объемов, вставки могут изготавливаться из другого материала.
- По запросу, при наличии объемов, изделия могут изготавливаться другого цвета, согласно таблице цветов на [стр.].

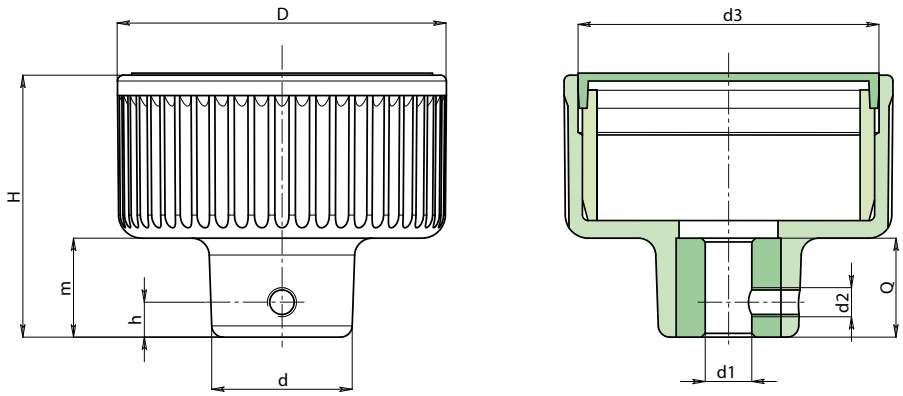

Версия TD с гладким сквозным отверстием

Код	арт.	D	d	H	m	h	d2	d3	dm	d1H10	Q	g
-	G130057.TD080113	57	24	46	17	6	M5	52	12	8	16	105
-	G130072.TD080113	72	28	53	21	6	M5	67	12	8	20	165
-	G130094.TD100113	94	36	58	24	6	M5	87	15	10	24	376

Внимание: с минимальным количеством 50 штук диаметр d1 может быть изготовлен с размерами по запросу (допуск H10).
Dm = Восстановительный максимальный диаметр, который можно получить (расширение).

Версия TM с сквозным резьбовым отверстием

Код	арт.	D	d	H	m	h	d2	d3	dm	d16H	Q	g
-	G130057.TM080113	57	24	46	17	-	-	52	12	M8	16	105
-	G130072.TM100113	72	28	53	21	-	-	67	12	M10	20	165
-	G130094.TM120113	94	36	58	24	-	-	87	15	M12	24	376

Внимание: с минимальным количеством 50 штук диаметр d1 может быть изготовлен с размерами по запросу.