F278

+135° -30° | PA6 +G.F. | UL94 HB | RoHS COMPLIANT

SECHSSTERNGRIFF MIT STAHLNABE UND AUSSENGEWINDE

Material:
Polyamid glasfaserverstärkt (PA6+GF).
Öl- und fettbeständig.

Oberfläche:
Matt.

Farbe:
Schwarz (RAL 9011).

Einsatz:
F278:
Nabe und Gewindebolzen aus verzinktem Stahl (Gewindetoleranz 6g).
F278CIN:
Gewindebolzen aus Edelstahl (AISI 303) (Gewindetoleranz 6g).

F

Weitere Möglichkeiten:
- Auf Anfrage und bei bestimmten Stückzahlen können die Gewindebolzen in den gewünschten Längen geliefert werden.
- Auf Anfrage und ab bestimmten Abnahmemengen sind die Farben (Achtung: reduziertes Spektrum) aus der Farbtabelle erhältlich [S.].

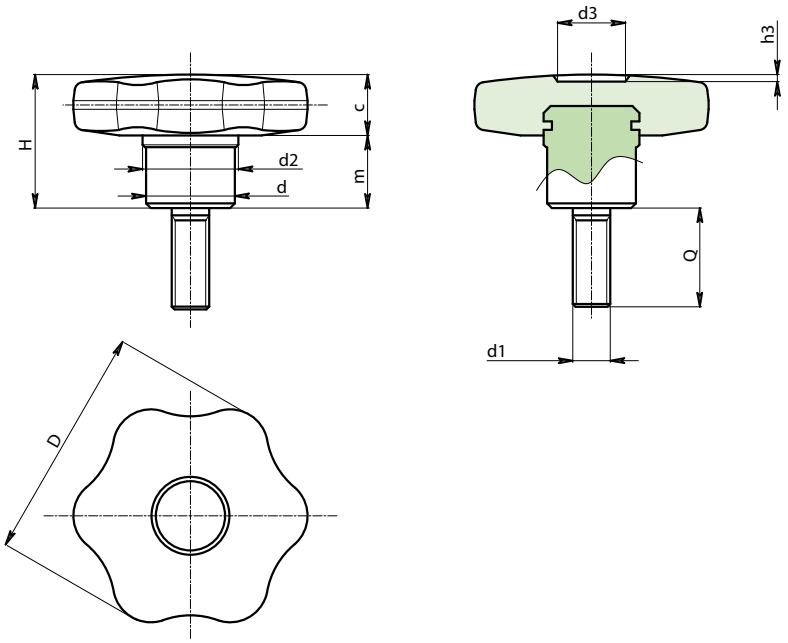

Ausführung F278: Nabe aus verzinktem Stahl.

Code	Art.	D	d	d2	d3	H	h3	m	c	d1 6g	Q	LM	g
-	**F27840.TM08X3001**	40	15	17	11	24	6	12	12	M8	**30**	55	54
-	**F27850.TM10X4001**	50	18	20	13	29	7	15	14	M10	**40**	60	96
-	**F27860.TM12X4001**	60	20	24	16	34	6	18	16	M12	**40**	60	-

LM = Durch Formen herstellbare Höchstlänge.
Sonderstiftlängen ab einer Mindestbestellmenge von 150 Stück.

INOX

Ausführung F278 CIN: Nabe aus Edelstahl AISI 303.

Code	Art.	D	d	d2	d3	H	h3	m	c	d1 6g	Q	LM	g
-	**F27840.TM08X3001CIN**	40	15	17	11	24	6	12	12	M8	**30**	45	54
-	**F27850.TM10X4001CIN**	50	18	20	13	29	7	15	14	M10	**40**	50	-
-	**F27860.TM12X4001CIN**	60	20	24	16	34	6	18	16	M12	**40**	50	-

Sonderstiftlängen ab einer Mindestbestellmenge von 150 Stück.
LM = Durch Formen herstellbare Höchstlänge.