F275

+135° -30° | PA6 +G.F. | UL94 HB | RoHS COMPLIANT

SECHSSTERNGRIFF MIT STAHLNABE UND INNENGEWINDE

Material:
Polyamid glasfaserverstärkt (PA6+GF).
Öl- und fettbeständig.

Oberfläche:
Matt.

Farbe:
Schwarz (RAL 9011).

Einsatz:
F275:
Gewindebuchse aus verzinktem Stahl (Gewindetoleranz 6H).
F275CIN:
Gewindebuchse aus Edelstahl (AISI 303) (Gewindetoleranz 6H).

Weitere Möglichkeiten:
- Kundenspezifische Buchsendurchmesser d1 nach Zeichnung.
- Auf Anfrage und ab bestimmten Abnahmemengen sind die Farben (Achtung: reduziertes Spektrum) aus der Farbtabelle erhältlich [S.].

F

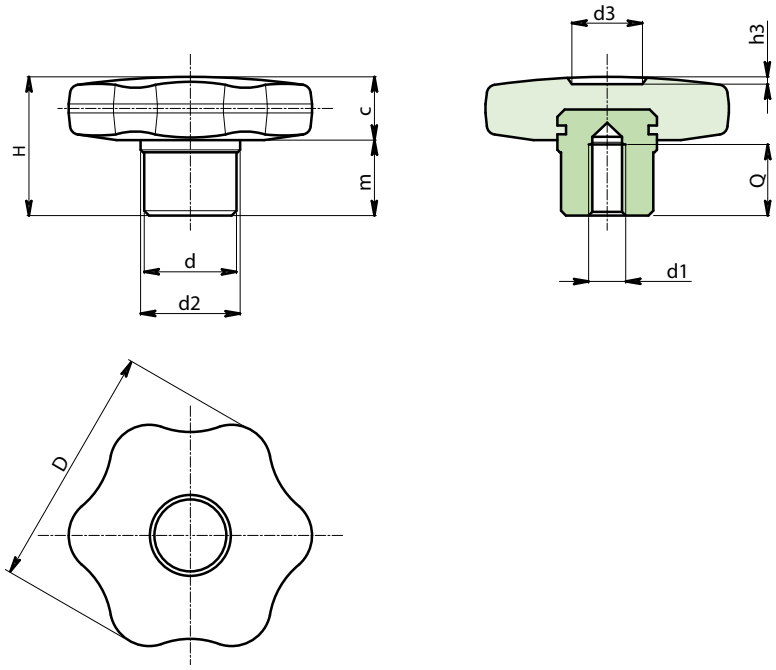

Ausführung F275: Nabe aus verzinktem Stahl.

Code	Art.	D	d	d2	H	m	c	d1 6H	Q	g
-	F27530.TM0601	30	13	15	22	11	11	M6	12	25
-	F27540.TM0801	40	15	17	24	12	12	M8	14	39
-	F27550.TM1001	50	18	20	29	15	14	M10	16	66
-	F27560.TM1201	60	20	24	34	18	16	M12	20	105

INOX

Ausführung F275 CIN: Nabe aus Edelstahl AISI 303.

Code	Art.	D	d	d2	H	m	c	d1 6H	Q	g
-	F27530.TM0601CIN	30	13	15	22	11	11	M6	12	25
-	F27540.TM0801CIN	40	15	17	24	12	12	M8	14	39
-	F27550.TM1001CIN	50	18	20	29	15	14	M10	16	66
-	F27560.TM1201CIN	60	20	24	34	18	16	M12	20	105