F210

+170° -20° | PF | UL94 HB | RoHS COMPLIANT

KREUZGRIFF IN MASSIVER AUSFÜHRUNG AUS BAKELIT, MIT INNENGEWINDE

Material:
Phenolharz.
Öl- und fettbeständig.
Gegen hohe Temperaturen beständig.

Oberfläche:
Hochglanz.

Farbe:
Schwarz (RAL 9011).

Einsatz:
Gewindebuchse aus Messing (Gewindetoleranz 6H).

Weitere Möglichkeiten:
- Keine.

F

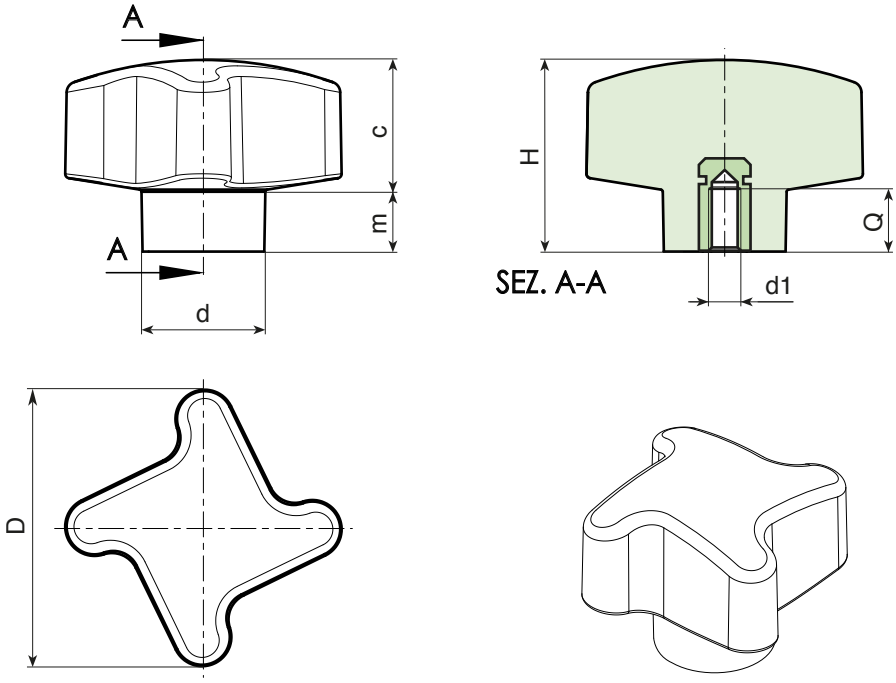

Code	Art.	D	d	H	m	c	d1 6H	Q	g
-	F21030.BM0601	30	16	22	5,5	16,5	M6	10	0
-	F21040.BM0601	40	21	26	5	21	M6	10	0
-	F21040.BM0801	40	21	26	5	21	M8	13.5	28
-	F21040.BM1001	40	21	26	5	21	M10	15	-
-	F21050.BM0801	50	23	31	7	24	M8	15	-
-	F21050.BM1001	50	23	31	7	24	M10	15	-
-	F21050.BM1201	50	23	31	7	24	M12	18	-