F188CAT

+135° -30° | PA6 +G.F. | UL94 HB | RoHS COMPLIANT

KREUZGRIFF IN MASSIVER AUSFÜHRUNG MIT DURCHGANGSGEWINDE UND VERLIERSICHERUNG

Material:
Polyamid glasfaserverstärkt (PA6+GF).
Öl- und fettbeständig.

Oberfläche:
Matt.

Farbe:
Schwarz (RAL 9011).

Einsatz:
Durchgangsgewinde aus Messing (Gewindetoleranz 6H).

Kette:
Verliersicherung aus schwarzem Acetalharz (POM).
Verbindungsstücke, Haltering und Haken für Nabe aus Edelstahl (AISI 302).

Weitere Möglichkeiten:
- Kundenspezifische Materialien der Einsätze.
- Auf Anfrage ist die Kette in der gewünschten Länge erhältlich.
- Auf Anfrage und ab bestimmten Abnahmemengen sind die Farben (Achtung: reduziertes Spektrum) aus der Farbtabelle erhältlich [S.].

F

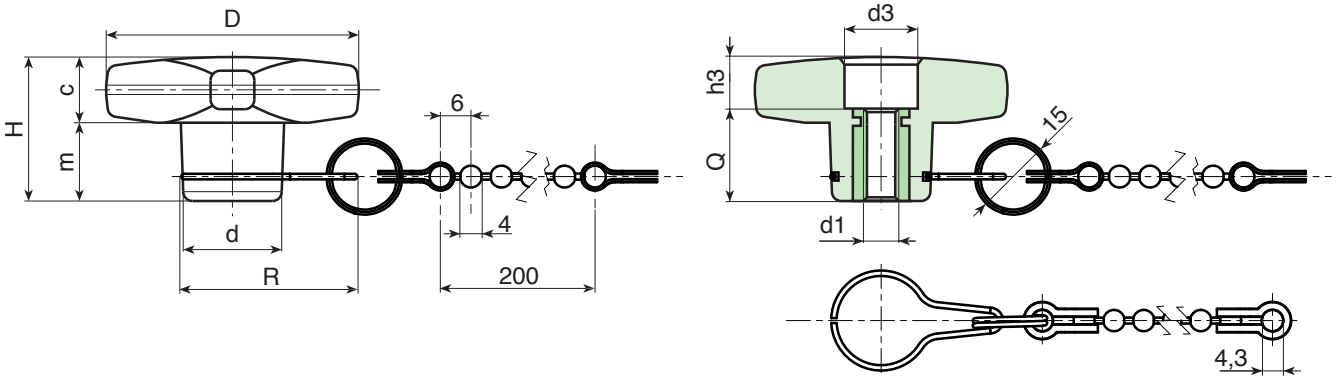

Code	Art.	D	H	d	R	c	m	d3	h3	d1 6H	Q	g
-	F18832.TM0401CAT	32	23	15	32	11	11	10	5	M4	18	12
-	F18832.TM0501CAT	32	23	15	32	11	11	10	5	M5	18	13
-	F18832.TM0601CAT	32	23	15	32	11	11	10	5	M6	18	13.5
-	F18840.TM0601CAT	40	24.5	16	33	12	12.5	12	6.5	M6	18	16
-	F18840.TM0801CAT	40	24.5	16	33	12	12.5	12	6.5	M8	18	18
-	F18850.TM0601CAT	50	29	20	35	14	15	14	11	M6	18	26
-	F18850.TM0801CAT	50	29	20	35	14	15	14	11	M8	18	27
-	F18850.TM1001CAT	50	29	20	35	14	15	14	11	M10	18	28
-	F18860.TM0801CAT	60	34	24	38	15.5	18.5	16	16	M8	18	37
-	F18860.TM1001CAT	60	34	24	38	15.5	18.5	16	16	M10	18	41
-	F18860.TM1201CAT	60	34	24	38	15.5	18.5	16	16	M12	18	43