E519

+135° -30° | PA6 +G.F. | UL94 HB | RoHS COMPLIANT

РУКОЯТКА КРИВОШИПНАЯ С ЗАЦЕПЛЕНИЕМ, С РЕЗЬБОВОЙ ВТУЛКОЙ И СКЛАДНОЙ РУКОЯТКОЙ

Материалы:
Усиленный полиамид. Устойчивость к маслам и жирам.

Поверхность:
Сатинирован.

Цвет:
Черн. (RAL 9011).

Вставки:
Втулка с глухим резьбовым отверстием из оцинкованной стали (допуск резьбы 6H).

E

Боковая вставка:
Втулка латунная со сквозным резьбовым отверстием.

Пружина:
Пружина из нержавеющей стали (AISI 302).

Крепежный винт:
Винт из вороненой стали со шлицевой головкой.

Боковая рукоятка:
Поворотная и складная рукоятка арт. M136 [стр. ( )].

Специальные запросы:
- По запросу, при наличии объемов, вставки могут изготавливаться из другого материала.
- По запросу, при наличии объемов, корпус рукоятки может изготавливаться другого цвета, согласно таблице цветов на [стр.].

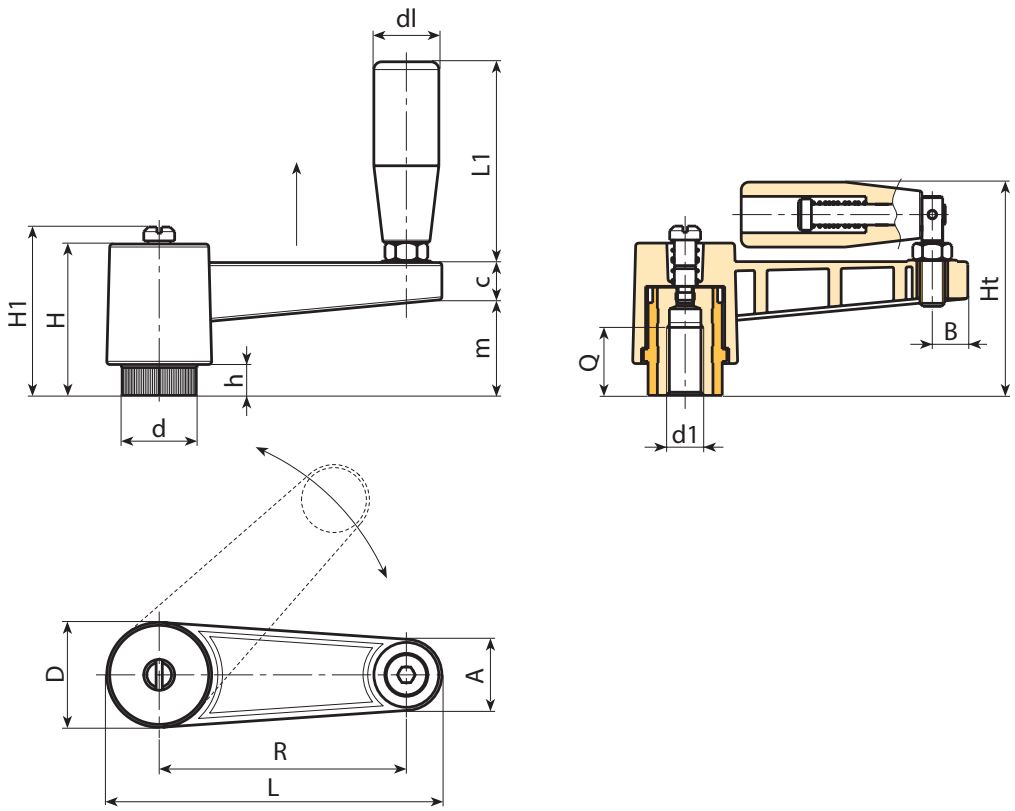

Код	Арт.	L	R	H	D	d	m	c	A	B	h	H1	Ht	d1 6H	Q	dl	L1	g
-	E519065.TM0801	**87,5**	65	46	27	19	30	13	17	9	10	-	67,5	M8	18	**20**	54	104
-	E519065.TM1001	**87,5**	65	46	27	19	30	13	17	9	10	-	67,5	M10	18	**20**	54	102
-	E519065.TM1201	**87,5**	65	46	27	19	30	13	17	9	10	-	67,5	M12	18	**20**	54	100
-	E519080.TM1201	**109**	80	50	34	24,5	33	13	22	12	11	54	75	M12	22	**23,5**	76	185
-	E519080.TM1401	**109**	80	50	34	24,5	33	13	22	12	11	54	75	M14	22	**23,5**	76	180
-	E519080.TM1601	**109**	80	50	34	24,5	33	13	22	12	11	54	75	M16	22	**23,5**	76	174
-	E519110.TM1201	**139**	110	50	34	24,5	33	13	22	12	11	54	75	M12	22	**23,5**	76	199
-	E519110.TM1401	**139**	110	50	34	24,5	33	13	22	12	11	54	75	M14	22	**23,5**	76	220
-	E519110.TM1601	**139**	110	50	34	24,5	33	13	22	12	11	54	75	M16	22	**23,5**	76	225