E518

+135° -30° | PA6 +G.F. | UL94 HB | RoHS COMPLIANT

MANIVELLE À CLIQUET AVEC DOUILLE FILETÉE ET MANCHE ROTATIF

Matériel :
Polyamide renforcé. Résistant aux huiles et aux graisses.

Surface :
Satinée.

Couleur :
Noir (RAL 9011).

Inserts :
Douille avec trou fileté borgne en acier zingué (tolérance filetage 6H).

E

Insert latéral :
Douille avec trou fileté passant en laiton.

Manche latéral :
E518 : Manche rotatif art. M144 page ( ).
E513 : Manche rotatif art. M145 page ( ).
E517 : Manche rotatif art. M129 page ( ).

Ressort :
Ressort en acier inox (Aisi 302).

Vis de fixation :
Vis en acier bruni à tête pour tournevis.

Demandes spéciales :
- Sur demande et pour des quantités importantes, les inserts peuvent être fournis dans un autre matériau.
- Sur demande et pour des quantités importantes les couleurs disponibles pour le corps de la manivelle sont celles indiquées dans le tableau [page].

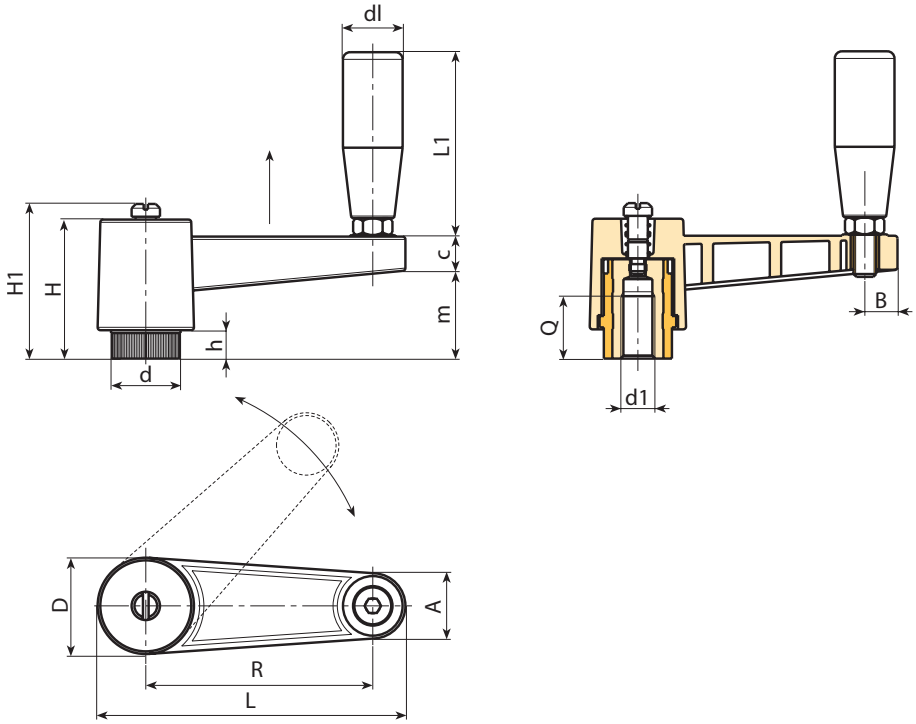

Code	Art.	L	R	H	D	d	m	c	A	B	h	H1	d1 6H	Q	dl	L1	g
-	E518065.TM0801	**88,5**	65	46	27	19	30	13	17	9	10	-	M8	18	**19**	54	94
-	E518065.TM1001	**88,5**	65	46	27	19	30	13	17	9	10	-	M10	18	**19**	54	90
-	E518065.TM1201	**88,5**	65	46	27	19	30	13	17	9	10	-	M12	18	**19**	54	90
-	E518080.TM1201	**109**	80	50	34	24,5	33	13	22	12	11	54	M12	22	**21**	66	172
-	E518080.TM1401	**109**	80	50	34	24,5	33	13	22	12	11	54	M14	22	**21**	66	164
-	E518080.TM1601	**109**	80	50	34	24,5	33	13	22	12	11	54	M16	22	**21**	66	154
-	E518110.TM1201	**139**	110	50	34	24,5	33	13	22	12	11	54	M12	22	**21**	66	181
-	E518110.TM1401	**139**	110	50	34	24,5	33	13	22	12	11	54	M14	22	**21**	66	195
-	E518110.TM1601	**139**	110	50	34	24,5	33	13	22	12	11	54	M16	22	**21**	66	198

E513

+135° -30° | PA6 +G.F. | UL94 HB | RoHS COMPLIANT

MANIVELLE À CLIQUET AVEC DOUILLE FILETÉE ET MANCHE ROTATIF M145

Caractéristiques générales :
Toutes les caractéristiques non spécifiées sont les mêmes de l'article de base E518.

Inserts :
Douille avec trou fileté borgne en acier zingué (tolérance filetage 6H).

Manche latéral :
Manche rotatif art. M145 page ( ).

E

Code	Art.	L	R	H	D	d	m	c	A	B	h	H1	d1 6H	Q	dl	L1	g
-	E513065.TM0801	**88,5**	65	46	27	19	30	13	17	9	10	-	M8	18	**20**	56	96
-	E513065.TM1001	**88,5**	65	46	27	19	30	13	17	9	10	-	M10	18	**20**	56	92
-	E513065.TM1201	**88,5**	65	46	27	19	30	13	17	9	10	-	M12	18	**20**	56	91
-	E513080.TM1201	**109**	80	50	34	24,5	33	13	22	12	11	54	M12	22	**23,5**	68	177
-	E513080.TM1401	**109**	80	50	34	24,5	33	13	22	12	11	54	M14	22	**23,5**	68	179
-	E513080.TM1601	**109**	80	50	34	24,5	33	13	22	12	11	54	M16	22	**23,5**	68	169
-	E513110.TM1201	**139**	110	50	34	24,5	33	13	22	12	11	54	M12	22	**23,5**	68	196
-	E513110.TM1401	**139**	110	50	34	24,5	33	13	22	12	11	54	M14	22	**23,5**	68	200
-	E513110.TM1601	**139**	110	50	34	24,5	33	13	22	12	11	54	M16	22	**23,5**	68	205

E517

+135° -30° | PA6 +G.F. | UL94 HB | RoHS COMPLIANT

MANIVELLE À CLIQUET AVEC DOUILLE FILETÉE ET MANCHE ROTATIF M129

Caractéristiques générales :
Toutes les caractéristiques non spécifiées sont les mêmes de l'article de base E518.

Inserts :
Douille avec trou fileté borgne en acier zingué (tolérance filetage 6H).

Manche latéral :
Manche rotatif art. M129 page ( ).

Code	Art.	L	R	H	D	d	m	c	A	B	h	H1	d1 6H	Q	dl	L1	g
-	E517065.TM0801	**88,5**	65	46	27	19	30	13	20	9	10	-	M8	18	**20**	52	106
-	E517065.TM1001	**88,5**	65	46	27	19	30	13	20	9	10	-	M10	18	**20**	52	102
-	E517065.TM1201	**88,5**	65	46	27	19	30	13	20	9	10	-	M12	18	**20**	52	102
-	E517080.TM1201	**109**	80	50	34	24,5	33	13	23,5	12	11	54	M12	22	**23,5**	63	187
-	E517080.TM1401	**109**	80	50	34	24,5	33	13	23.5	12	11	54	M14	22	**23,5**	63	189
-	E517080.TM1601	**109**	80	50	34	24,5	33	13	23,5	12	11	54	M16	22	**23,5**	63	179
-	E517110.TM1201	**139**	110	50	34	24,5	33	13	23,5	12	11	54	M12	22	**23,5**	63	206
-	E517110.TM1401	**139**	110	50	34	24,5	33	13	23,5	12	11	54	M14	22	**23,5**	63	198
-	E517110.TM1601	**139**	110	50	34	24,5	33	13	23,5	12	11	54	M16	22	**23,5**	63	196