E520

+135° -30° | PA6 +G.F. | UL94 HB | RoHS COMPLIANT

KURBEL MIT RASTFUNKTION, DURCHGANGSBOHRUNG (PASSUNG) UND DREHGRIFF

Materiale:
Polyamid glasfaserverstärkt (PA6+GF). Öl- und fettbeständig.

Oberfläche:
Matt.

Farbe:
Schwarz (RAL 9011).

Einsatz:
Buchse aus verzinktem Stahl mit Bohrung (Lochtoleranz H10).

Seitlicher Einsatz:
Durchgangsgewinde aus Messing.

Feder:
Feder aus Edelstahl (AISI 302).

Seitengriff:
E520: Drehgriff Art. M144 S. ( ).
E511: Drehgriff Art. M145 S. ( ).
E516: Drehgriff Art. M129 S. ( ).

Befestigungsschraube:
Schraube aus brüniertem Stahl mit Schlitzkopf.

Weitere Möglichkeiten:
- Kundenspezifische Materialien der Einsätze.
- Auf Anfrage und ab bestimmten Abnahmemengen ist die Kurbel in den Farben der Farbtabelle erhältlich [S.].

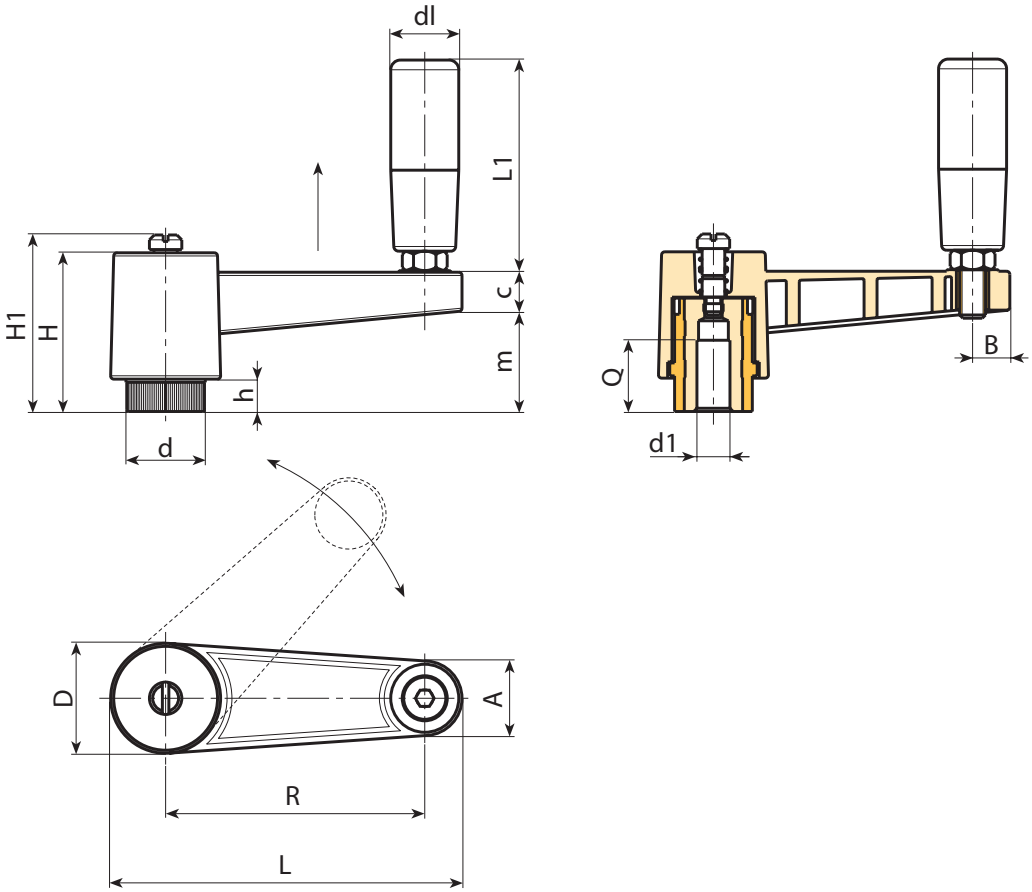

Code	Art.	L	R	H	D	d	m	c	A	B	h	H1	d1H10	Q	dl	L1	g
-	E520065.TP0501	**88,5**	65	46	27	19	29	13	17	9	10	-	5	22	**19**	54	83
-	E520080.TP0501	**109**	80	50	34	24,5	33	13	22	12	11	54	5	28	**21**	66	177
-	E520110.TP0501	**139**	110	50	34	24,5	33	13	22	12	11	54	5	28	**21**	66	200

E511

+135° -30° | PA6 +G.F. | UL94 HB | RoHS COMPLIANT

KURBEL MIT RASTFUNKTION, DURCHGANGSBOHRUNG (PASSUNG) UND DREHGRIFF M145

Allgemeine Eigenschaften:
Alle nicht eigens angegebenen Eigenschaften sind die Merkmale des Standardartikels E520.

Einsatz:
Buchse aus verzinktem Stahl mit Bohrung (Lochtoleranz H10).

Seitengriff:
Drehgriff Art. M145 S. ( ).

E

Code	Art.	L	R	H	D	d	m	c	A	B	h	H1	d1H10	Q	dl	L1	g
-	E511065.TP0501	**88,5**	65	46	27	19	30	13	17	9	10	-	5	22	**20**	56	92
-	E511080.TP0501	**109**	80	50	34	24,5	33	13	22	12	11	54	5	28	**23,5**	68	187
-	E511110.TP0501	**139**	110	50	34	24,5	33	13	22	12	11	54	5	28	**23,5**	68	205

E516

+135° -30° | PA6 +G.F. | UL94 HB | RoHS COMPLIANT

KURBEL MIT RASTFUNKTION, DURCHGANGSBOHRUNG (PASSUNG) UND DREHGRIFF M129

Allgemeine Eigenschaften:
Alle nicht eigens angegebenen Eigenschaften sind die Merkmale des Standardartikels E520.

Einsatz:
Buchse aus verzinktem Stahl mit Bohrung (Lochtoleranz H10).

Seitengriff:
Drehgriff Art. M129 S. ( ).

Code	Art.	L	R	H	D	d	m	c	A	B	h	H1	d1H10	Q	dl	L1	g
-	E516065.TP0501	**88,5**	65	46	27	19	30	13	17	9	10	-	5	22	**20**	52	95
-	E516080.TP0501	**109**	80	50	34	24,5	33	13	22	12	11	54	5	28	**23,5**	63	197
-	E516110.TP0501	**139**	110	50	34	24,5	33	13	22	12	11	54	5	28	**23,5**	63	207