E224

+135° -30° | PA6 +G.F. | UL94 HB | RoHS COMPLIANT

HANDKURBEL MIT AUSSENSECHSKANT UND DREHGRIFF

E

Materiale:
Polyamid glasfaserverstärkt (PA6+GF).
Öl- und fettbeständig.

Oberfläche:
Matt.

Farbe:
Schwarz (RAL 9011).

Abdeckung:
Polyamid grau (RAL 7035 Code 13).

Alternativfarben Abdeckung:

Orange	(RAL 2004 Code 02).
Rot	(RAL 3000 Code 16).
Hellblau	(RAL 5015 Code 07).
Grün	(RAL 6024 Code 17).
Gelb	(RAL 1021 Code 10).
Schwarz	(RAL 9011 Code 01).

Einsatz:
Außensechskant aus verzinktem Stahl (Toleranz des Sechskants H9).

Seitlicher Einsatz:
Durchgangsgewinde aus Messing.

Seitengriff:
E224: Drehgriff Art. M144 S. ( ).
E226: Drehgriff Art. M145 S. ( ).
E227: Drehgriff Art. M129 S. ( ).

Weitere Möglichkeiten:
- Auf Anfrage und ab bestimmten Abnahmemengen können die Einsätze in Sonderlängen geliefert werden.
- Kundenspezifische Materialien der Einsätze.
- Individuelle Farben möglich, siehe Farbtabelle [S.].

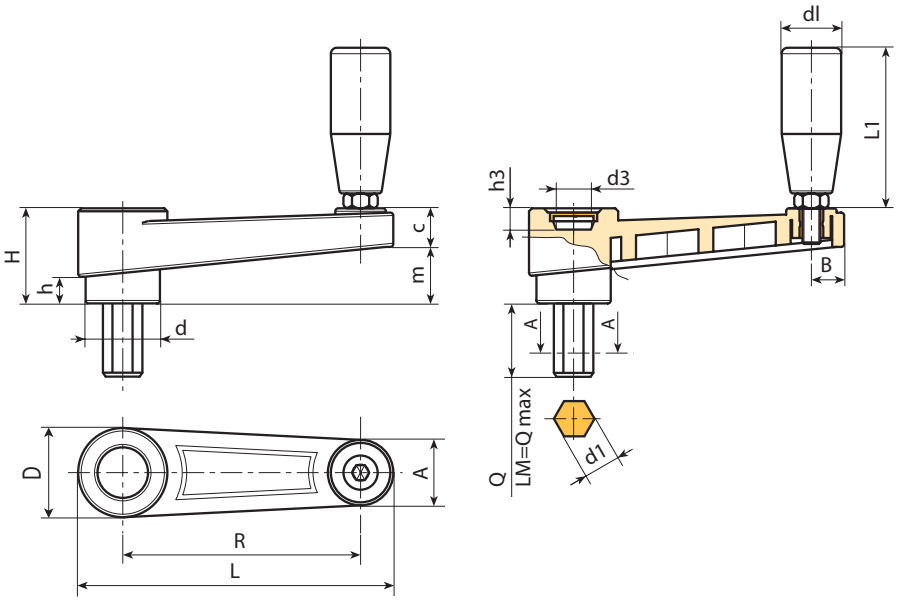

Code	Art.	L	R	H	D	d	m	c	A	B	h	d3	h3	d1H10	Q	LM	dl	L1	g
-	E224065.TE06X4001	**88,5**	65	30	27	22	17	13	20	9.5	8	14,5	10	6	40	60	**19**	54	90

Sonderstiftlänge ab einer Mindestbestellmenge von 100 Stück.

LM = Durch Formen herstellbare Höchstlänge.

E226

+135° -30° | PA6 +G.F. | UL94 HB | RoHS COMPLIANT

HANDKURBEL MIT AUSSENSECHSKANT UND DREHGRIFF M145

Allgemeine Eigenschaften:
Alle nicht eigens angegebenen Eigenschaften sind die Merkmale des Standardartikels E224.

Einsatz:
Außensechskant aus verzinktem Stahl (Toleranz des Sechskants H9).

Seitengriff:
Drehgriff Art. M145 [S.].

E

Code	Art.	L	R	H	D	d	m	c	A	B	h	d3	h3	d1H10	Q	LM	dl	L1	g
-	E226065.TE06X4001	**89**	65	30	27,5	22	17	13	20	9.5	8	14,5	10	6	40	60	**20**	56	95

Sonderstiftlänge ab einer Mindestbestellmenge von 100 Stück.

LM = Durch Formen herstellbare Höchstlänge.

E227

+135° -30° | PA6 +G.F. | UL94 HB | RoHS COMPLIANT

HANDKURBEL MIT AUSSENSECHSKANT UND DREHGRIFF M129

Allgemeine Eigenschaften:
Alle nicht eigens angegebenen Eigenschaften sind die Merkmale des Standardartikels E224.

Einsatz:
Außensechskant aus verzinktem Stahl (Toleranz des Sechskants H9).

Seitengriff:
Drehgriff Art. M129 [S.].

Code	Art.	L	R	H	D	d	m	c	A	B	h	d3	h3	d1H10	Q	LM	dl	L1	g
-	E227065.TE06X4001	**89**	65	30	27,5	22	17	13	20	9,5	8	14,5	10	6	40	60	**20**	52	-

Sonderstiftlänge ab einer Mindestbestellmenge von 100 Stück.

LM = Durch Formen herstellbare Höchstlänge.