E224

+135° -30° | PA6 +G.F. | UL94 HB | RoHS COMPLIANT

РУКОЯТКА КРИВОШИПНАЯ С ШЕСТИГРАННЫМ ШТЫРЕМ И ПОВОРОТНОЙ РУКОЯТКОЙ

E

Материалы:
Усиленный полиамид.
Устойчивость к маслам и жирам.

Поверхность:
Сатинирован.

Цвет:
Черн. (RAL 9011).

Центральная пробка:
Серый полиамид (RAL 7035 код 13).

Другие цвета пробки:
Оранж. (RAL 2004 код 02).
Красн. (RAL 3000 код 16).
Голуб. (RAL 5015 код 07).
Зелен. (RAL 6024 код 17).
Желт. (RAL 1021 код 10).
Черн. (RAL 9011 код 01).

Вставки:
Шестигранный штырь из оцинкованной стали (допуск шестигранника H9).

Боковая вставка:
Втулка латунная со сквозным резьбовым отверстием.

Боковая рукоятка:
E224: Поворотная рукоятка арт. M144 стр. ( ).
E226: Поворотная рукоятка арт. M145 стр. ( ).
E227: Поворотная рукоятка арт. M129 стр. ( ).

Специальные запросы:
- По запросу, при наличии объемов, вставки могут изготавливаться длиной под заказ.
- По запросу, при наличии объемов, вставки могут изготавливаться из другого материала.
- По запросу, при наличии объемов, изделия могут изготавливаться другого цвета, согласно таблице цветов на [стр.].

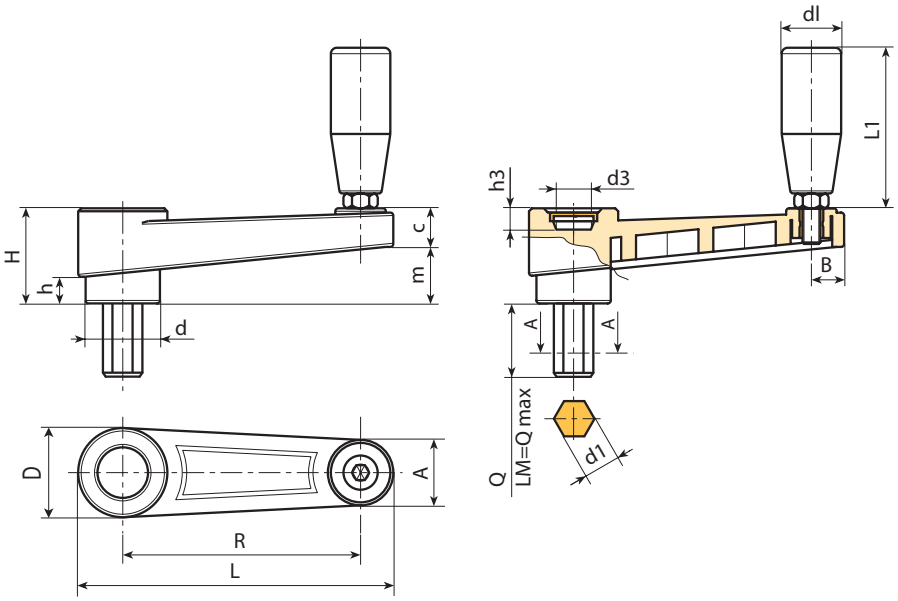

Код	Арт.	L	R	H	D	d	m	c	A	B	h	d3	h3	d1H10	Q	LM	dl	L1	g
-	E224065.TE06X4001	**88,5**	65	30	27	22	17	13	20	9.5	8	14,5	10	6	40	60	**19**	54	90

По запросу при минимальном заказе 100 штук длина штыря может изготавливаться под заказ.

LM = Максимальная прессуемая длина.

E226

+135° -30° | PA6 +G.F. | UL94 HB | RoHS COMPLIANT

РУКОЯТКА КРИВОШИПНАЯ С ШЕСТИГРАННЫМ ШТЫРЕМ И ПОВОРОТНОЙ РУКОЯТКОЙ M145

Общие характеристики
Все неуказанные характеристики те же, что и у базового артикула E224.

Вставки:
Шестигранный штырь из оцинкованной стали (допуск шестигранника H9).

Боковая рукоятка:
Поворотная рукоятка арт. M145 [стр.].

E

Код	Арт.	L	R	H	D	d	m	c	A	B	h	d3	h3	d1H10	Q	LM	dl	L1	g
-	E226065.TE06X4001	**89**	65	30	27,5	22	17	13	20	9.5	8	14,5	10	6	40	60	**20**	56	95

По запросу при минимальном заказе 100 штук длина штыря может изготавливаться под заказ.

LM = Максимальная прессуемая длина.

E227

+135° -30° | PA6 +G.F. | UL94 HB | RoHS COMPLIANT

РУКОЯТКА КРИВОШИПНАЯ С ШЕСТИГРАННЫМ ШТЫРЕМ И ПОВОРОТНОЙ РУКОЯТКОЙ M129

Общие характеристики
Все неуказанные характеристики те же, что и у базового артикула E224.

Вставки:
Шестигранный штырь из оцинкованной стали (допуск шестигранника H9).

Боковая рукоятка:
Поворотная рукоятка арт. M129 [стр.].

Код	Арт.	L	R	H	D	d	m	c	A	B	h	d3	h3	d1H10	Q	LM	dl	L1	g
-	E227065.TE06X4001	**89**	65	30	27,5	22	17	13	20	9,5	8	14,5	10	6	40	60	**20**	52	-

По запросу при минимальном заказе 100 штук длина штыря может изготавливаться под заказ.

LM = Максимальная прессуемая длина.