E218

+135° -30° | PA6 +G.F. | UL94 HB | RoHS COMPLIANT

РУКОЯТКА КРИВОШИПНАЯ С РЕЗЬБОВОЙ ВТУЛКОЙ И СКЛАДНОЙ РУКОЯТКОЙ

Материалы:
Усиленный полиамид.
Устойчивость к маслам и жирам.

Поверхность:
Сатинирован.

Цвет:
Черн. (RAL 9011).

Центральная пробка:
Серый полиамид (RAL 7035 код 13).

Другие цвета пробки:
Оранж. (RAL 2004 код 02).
Красн. (RAL 3000 код 16).
Голуб. (RAL 5015 код 07).
Зелен. (RAL 6024 код 17).
Желт. (RAL 1021 код 10).
Черн. (RAL 9011 код 01).

Вставки:
Втулка латунная с глухим резьбовым отверстием (допуск резьбы 6H).
(*) Втулка с глухим резьбовым отверстием из оцинкованной стали (допуск резьбы 6H).

Боковая вставка:
Втулка латунная со сквозным резьбовым отверстием.

Боковая рукоятка:
Поворотная и складная рукоятка арт. M136 [стр.].

Специальные запросы:
- По запросу, при наличии объемов, вставки могут изготавливаться из другого материала.
- По запросу, при наличии объемов, изделия могут изготавливаться другого цвета, согласно таблице цветов на [стр.].

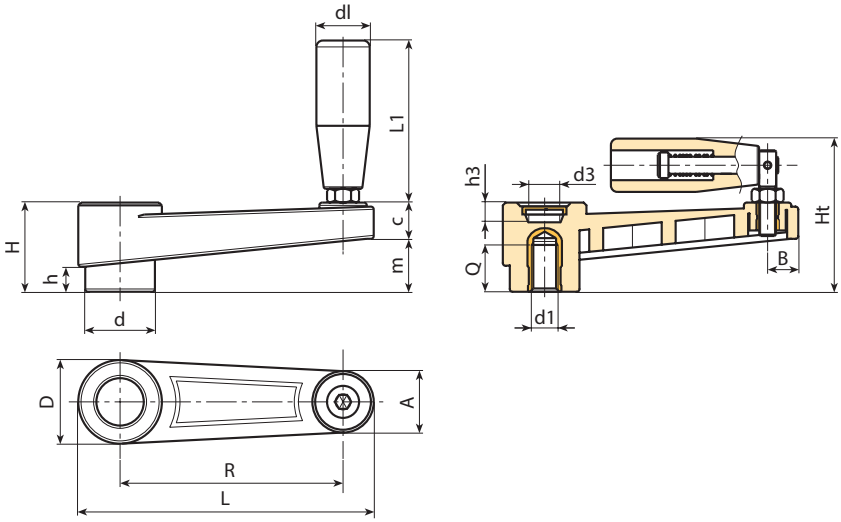

Код	Арт.	L	R	H	Ht	D	d	m	c	A	B	h	d3	h3	d1 6H	Q	dl	L1	g
-	E218065.TM0801	**88,5**	65	30	55	27,5	22	17	13	20	9,5	8	14,5	10	M8	13	**20**	54	78
-	E218065.TM1001	**88,5**	65	30	55	27,5	22	17	13	20	9,5	8	14,5	10	M10	13	**20**	54	78
-	E218065.TM1201	**88,5**	65	30	55	27,5	22	17	13	20	9,5	8	14,5	10	M12	13	**20**	54	83
-	E218080.TM0801	**107**	80	33,5	58	32	26	20,5	13	23	11	9	19,5	9,5	M8	13	**20**	54	94
-	E218080.TM1001	**107**	80	33,5	58	32	26	20,5	13	23	11	9	19,5	9,5	M10	13	**20**	54	95
-	E218080.TM1201	**107**	80	33,5	58	32	26	20,5	13	23	11	9	19,5	9,5	M12	13	**20**	54	100
-	E218110.TM1001	**140**	110	39	68	35	29	25	14	24	12	11	19,5	11	M10	13	**23,5**	76	156
-	E218110.TM1201	**140**	110	39	68	35	29	25	14	24	12	11	19,5	11	M12	17	**23,5**	76	156
-	E218110.TM1401	**140**	110	39	68	35	29	25	14	24	12	11	19,5	11	M14	17	**23,5**	76	156
-	E218140.TM1201	**175**	140	49	84	44	35,5	32	17	27	13	15,5	24	19	M12	17	**26**	89	274
-	E218140.TM1401	**175**	140	49	84	44	35,5	32	17	27	13	15,5	24	19	M14	17	**26**	89	283
-	E218140.TM1601	**175**	140	49	84	44	35,5	32	17	27	13	15,5	24	19	M16 (*)	17	**26**	89	290
-	E218185.TM1201	**223**	185	55	90	47,5	40	38,5	16,5	27	14	17	29,5	21	M12	17	**26**	97	340
-	E218185.TM1401	**223**	185	55	90	47,5	40	38,5	16,5	27	14	17	29,5	21	M14	17	**26**	97	345
-	E218185.TM1601	**223**	185	55	90	47,5	40	38,5	16,5	27	14	17	29,5	21	M16 (*)	17	**26**	97	360