E215

+135° -30° | PA6 +G.F. | UL94 HB | RoHS COMPLIANT

MANIVELLE AVEC DOUILLE FILETÉE ET MANCHE ROTATIF

Matériel :
Polyamide renforcé.
Résistant aux huiles et aux graisses.

Surface :
Satinée.

Couleur :
Noir (RAL 9011).

Bouchon central :
Polyamide gris (RAL 7035 code 13).

E

Couleurs alternatives pour le bouchon :
Orange (RAL 2004 code 02).
Rouge (RAL 3000 code 16).
Bleu (RAL 5015 code 07).
Vert (RAL 6024 code 17).
Jaune (RAL 1021 code 10).
Noir (RAL 9011 code 01).

Inserts :
Douille avec trou fileté borgne en laiton (tolérance filetage 6H).
(*) Douille avec trou fileté borgne en acier zingué (tolérance filetage 6H).

Insert latéral :
Douille avec trou fileté passant en laiton.

Manche latéral :
E215 : Manche rotatif art. M144 page ( ).
E219 : Manche rotatif art. M129 page ( ).
E220 : Manche rotatif art. M145 page ( ).

Demandes spéciales :
- Sur demande et pour des quantités importantes, les inserts peuvent être fournis dans un autre matériau.
- Sur demande et pour des quantités importantes, les couleurs disponibles sont celles indiquées dans le tableau [page].

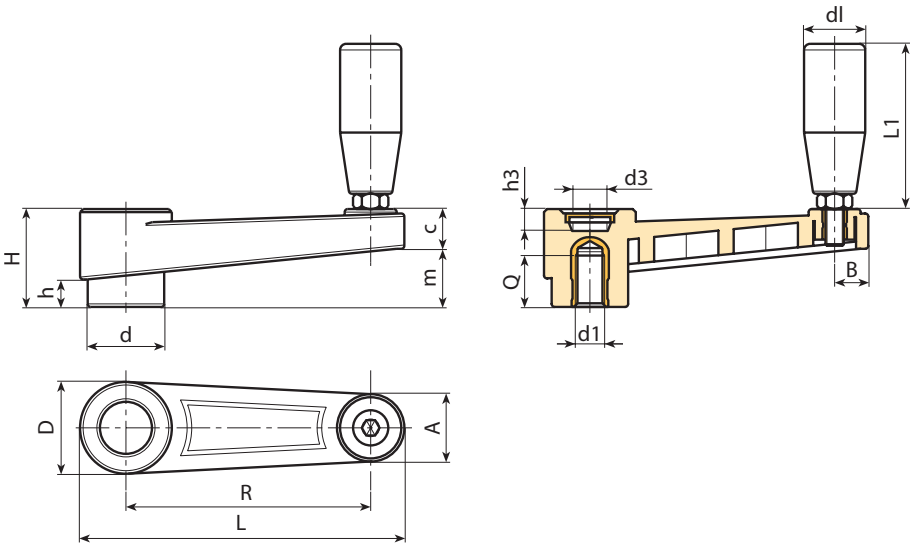

Code	Art.	L	R	H	D	d	m	c	A	B	h	d3	h3	d1 6H	Q	dl	L1	g
-	E215065.TM0801	**88,5**	65	30	27,5	22	17	13	20	9,5	8	14,5	10	M8	13	**19**	54	67
-	E215065.TM1001	**88,5**	65	30	27,5	22	17	13	20	9,5	8	14,5	10	M10	13	**19**	54	70
-	E215065.TM1201	**88,5**	65	30	27,5	22	17	13	20	9,5	8	14,5	10	M12	13	**19**	54	73
-	E215080.TM0801	**107**	80	33,5	32	26	20,5	13	23	11	9	19,5	9,5	M8	13	**19**	54	83
-	E215080.TM1001	**107**	80	33,5	32	26	20,5	13	23	11	9	19,5	9,5	M10	13	**19**	54	87
-	E215080.TM1201	**107**	80	33,5	32	26	20,5	13	23	11	9	19,5	9,5	M12	13	**19**	54	90
-	E215110.TM1001	**140**	110	39	35	29	25	14	24	12	11	19,5	11	M10	13	**21**	66	135
-	E215110.TM1201	**140**	110	39	35	29	25	14	24	12	11	19,5	11	M12	17	**21**	66	137
-	E215110.TM1401	**140**	110	39	35	29	25	14	24	12	11	19,5	11	M14	17	**21**	66	140
-	E215140.TM1201	**175**	140	49	44	35,5	32	17	27	13	15,5	24	19	M12	17	**23,5**	76,5	238
-	E215140.TM1401	**175**	140	49	44	35,5	32	17	27	13	15,5	24	19	M14	17	**23,5**	76,5	223
-	E215140.TM1601	**175**	140	49	44	35,5	32	17	27	13	15,5	24	19	(*) M16	17	**23,5**	76,5	251
-	E215185.TM1201	**223**	185	55	47,5	40	38,5	16,5	27	14	17	29,5	21	M12	17	**25,5**	87	312
-	E215185.TM1401	**223**	185	55	47,5	40	38,5	16,5	27	14	17	29,5	21	M14	17	**25,5**	87	320
-	E215185.TM1601	**223**	185	55	47,5	40	38,5	16,5	27	14	17	29,5	21	(*) M16	17	**25,5**	87	331

E219

+135° -30° | PA6 +G.F. | UL94 HB | RoHS COMPLIANT

MANIVELLE AVEC DOUILLE FILETÉE ET MANCHE ROTATIF M129

Caractéristiques générales :
Toutes les caractéristiques non spécifiées sont les mêmes de l'article de base E215.

Inserts :
Douille avec trou fileté borgne en laiton (tolérance filetage 6H).
(*) Douille avec trou fileté borgne en acier zingué (tolérance filetage 6H).

Manche latéral :
Manche rotatif art. M129 page ( ).

E

Code	Art.	L	R	H	D	d	m	c	A	B	h	d3	h3	d1 6H	Q	dl	L1	g
-	E219065.TM0801	**89**	65	30	27,5	22	17	13	20	9,5	8	14,5	10	M8	13	**20**	52	79
-	E219065.TM1001	**89**	65	30	27,5	22	17	13	20	9,5	8	14,5	10	M10	13	**20**	52	82
-	E219065.TM1201	**89**	65	30	27,5	22	17	13	20	9,5	8	14,5	10	M12	13	**20**	52	85
-	E219080.TM0801	**107**	80	33,5	32	26	20,5	13	23	11	9	19,5	9,5	M8	13	**20**	52	95
-	E219080.TM1001	**107**	80	33,5	32	26	20,5	13	23	11	9	19,5	9,5	M10	13	**20**	52	99
-	E219080.TM1201	**107**	80	33,5	32	26	20,5	13	23	11	9	19,5	9,5	M12	13	**20**	52	102
-	E219110.TM1001	**140**	110	39	35	29	25	14	24	12	11	19,5	11	M10	13	**23,5**	63	150
-	E219110.TM1201	**140**	110	39	35	29	25	14	24	12	11	19,5	11	M12	17	**23,5**	63	160
-	E219110.TM1401	**140**	110	39	35	29	25	14	24	12	11	19,5	11	M14	17	**23,5**	63	165
-	E219140.TM1201	**175**	140	49	44	35,5	32	17	27	13	15,5	24	19	M12	17	**25**	72	262
-	E219140.TM1401	**175**	140	49	44	35,5	32	17	27	13	15,5	24	19	M14	17	**25**	72	249
-	E219140.TM1601	**175**	140	49	44	35,5	32	17	27	13	15,5	24	19	(*) M16	17	**25**	72	275
-	E219185.TM1201	**223**	185	55	47,5	40	38,5	16,5	27	14	17	29,5	21	M12	17	**26**	82	312
-	E219185.TM1401	**223**	185	55	47,5	40	38,5	16,5	27	14	17	29,5	21	M14	17	**26**	82	320
-	E219185.TM1601	**223**	185	55	47,5	40	38,5	16,5	27	14	17	29,5	21	(*) M16	17	**26**	82	331

E220

+135° -30° | PA6 +G.F. | UL94 HB | RoHS COMPLIANT

MANIVELLE AVEC DOUILLE FILETÉE ET MANCHE ROTATIF M145

Caractéristiques générales :
Toutes les caractéristiques non spécifiées sont les mêmes de l'article de base E215.

Inserts :
Douille avec trou fileté borgne en laiton (tolérance filetage 6H).
(*) Douille avec trou fileté borgne en acier zingué (tolérance filetage 6H).

Manche latéral :
Manche rotatif art. M145 page page ( ).

Code	Art.	L	R	H	D	d	m	c	A	B	h	d3	h3	d1 6H	Q	dl	L1	g
-	E220065.TM0801	**89**	65	30	27,5	22	17	13	20	9,5	8	14,5	10	M8	13	**20**	56	69
-	E220065.TM1001	**89**	65	30	27,5	22	17	13	20	9,5	8	14,5	10	M10	13	**20**	56	72
-	E220065.TM1201	**89**	65	30	27,5	22	17	13	20	9,5	8	14,5	10	M12	13	**20**	56	75
-	E220080.TM0801	**107**	80	33,5	32	26	20,5	13	23	11	9	19,5	9,5	M8	13	**20**	56	85
-	E220080.TM1001	**107**	80	33,5	32	26	20,5	13	23	11	9	19,5	9,5	M10	13	**20**	56	89
-	E220080.TM1201	**107**	80	33,5	32	26	20,5	13	23	11	9	19,5	9,5	M12	13	**20**	56	92
-	E220110.TM1001	**140**	110	39	35	29	25	14	24	12	11	19,5	11	M10	13	**23,5**	68	149
-	E220110.TM1201	**140**	110	39	35	29	25	14	24	12	11	19,5	11	M12	17	**23,5**	68	151
-	E220110.TM1401	**140**	110	39	35	29	25	14	24	12	11	19,5	11	M14	17	**23,5**	68	154
-	E220140.TM1201	**175**	140	49	44	35,5	33	17	27	13	15,5	24	19	M12	17	**25**	77	228
-	E220140.TM1401	**175**	140	49	44	35,5	32	17	27	13	15,5	24	19	M14	17	**25**	77	213
-	E220140.TM1601	**175**	140	49	44	35,5	32	17	27	13	15,5	24	19	(*) M16	17	**25**	77	241
-	E220185.TM1201	**223**	185	55	47,5	40	38,5	16,5	27	14	17	29,5	21	M12	17	**26**	86	304
-	E220185.TM1401	**223**	185	55	47,5	40	38,5	16,5	27	14	17	29,5	21	M14	17	**26**	86	310
-	E220185.TM1601	**223**	185	55	47,5	40	38,5	16,5	27	14	17	29,5	21	(*) M16	17	**26**	86	321