DFLAN

+80° -5° | PS | UL94 HB | RoHS COMPLIANT

БЛОКИРУЮЩИЙ ФЛАНЕЦ ДЛЯ ПОЗИЦИОНИРОВАНИЯ (ПРИНАДЛЕЖНОСТЬ ДЛЯ АРТ. D601-D602-D603-D604)

D

Материалы:
Противоударный полистирол.

Поверхность:
Гладк.

Цвет:
Черн. (RAL 9011).

Отверстия:
Отверстия получены при штамповании пластмассы. Отверстия, обозначеные диаметром d2, не изменяются. Отверстия, обозначеные диаметром d1, d3, d4 могут быть изменены как по диаметру, так и по позиции.

Крепление:
Используйте 4 центральных отверстия d3. Винты в комплект поставки не входят.

Специальные запросы:
- По запросу, при наличии объемов, позиции и диаметру отверстий d1, d3, d4 согласно чертежа.

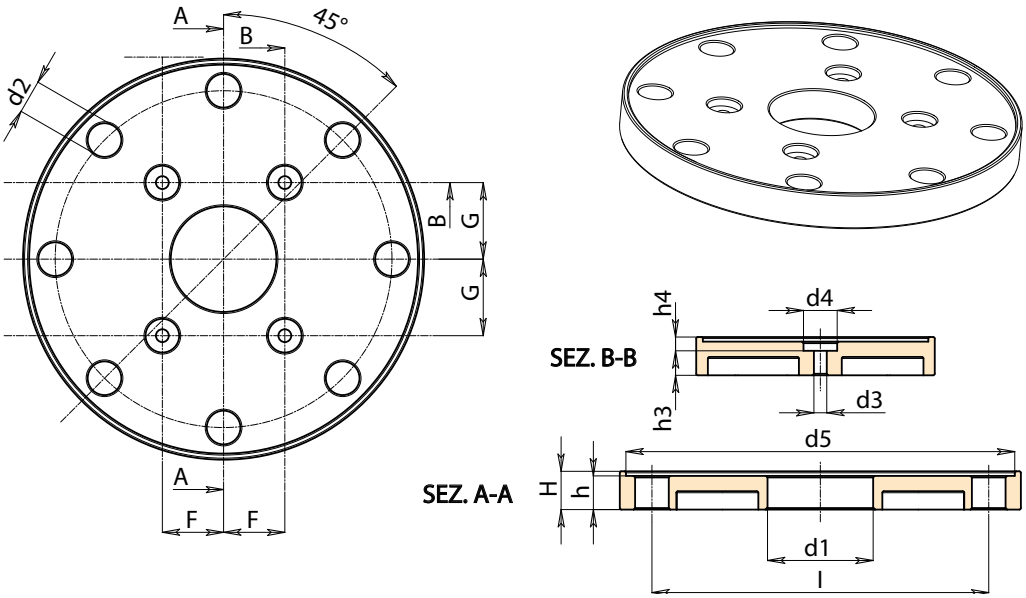

Код	Арт.	D	H	h	h3	h4	l	F	G	d2	d3	d4	d5	d1	g
-	**DFLAN.T131X34,5X4,2**	131	12.5	11	8	3	110	20	25	11	4.5	11	**127**	34.5	80
-	**DFLAN.T131X.....**	131	12.5	11	A.R.	A.R.	110	A.R.	A.R.	11	A.R.	A.R.	**127**	A.R.	-

A.R. = По запросу.