D779

+135° -30° | PA6 +G.F. | UL94 HB | RoHS COMPLIANT

POMO DE MANIOBRA DESCARGADO CON MANGO GIRATORIO

Materiales:
Poliamida reforzada.
Resistente a aceites y grasas.

Superficie:
Satinada.

Color:
Negro (RAL 9011).

D

Inserto principal:
Casquillo con orificio liso pasante de acero galvanizado (tolerancia orificio H10).

Inserto lateral:
Casquillo con orificio roscado pasante de latón.

Mango lateral:
Mango giratorio art. M144 [pág.].

Fijación:
Para eventuales sistemas de fijación y para la realización de lengüetas y/o orificios cuadrados, se ruega consultar las notas técnicas adjuntas al catálogo [pág.].

Requerimientos especiales:
- Bajo pedido y con un mínimo de 50 unidades, los insertos se pueden suministrar con orificio d1 con tolerancia H7 y acabado pavonado. Añada al código estándar las letras ZB. Ejemplo: D77980.TD1101PZB.
- Bajo pedido, y por determinadas cantidades, los insertos se pueden suministrar con el orificio d1 según diseño.
- Bajo pedido, y por determinadas cantidades, los insertos se pueden suministrar de otro material y con diferente revestimiento.
- Bajo pedido, y por determinadas cantidades, colores según la tabla de la [pág.].

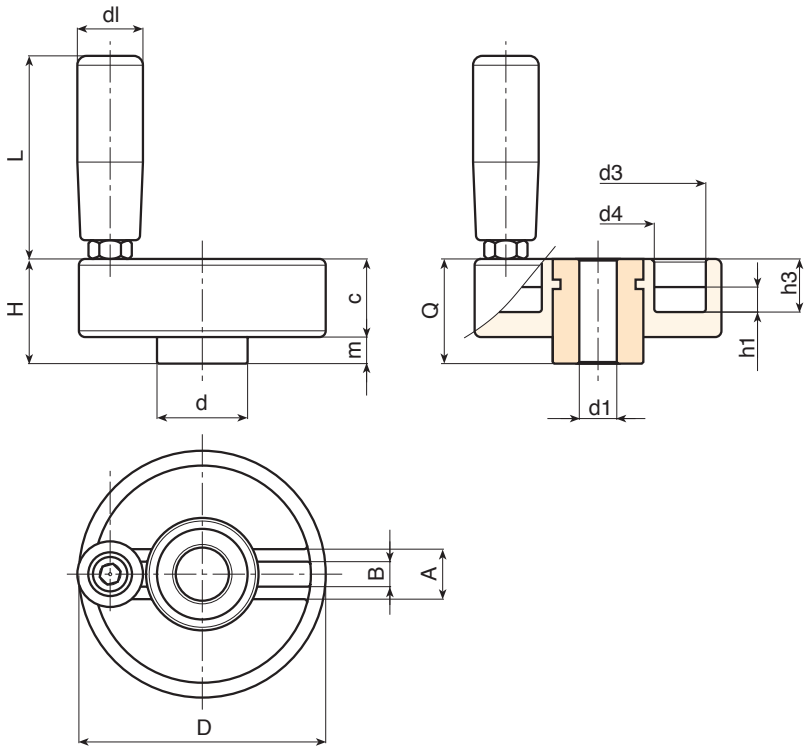

Código	Art.	D	H	d	c	m	h1	h3	A	B	d3	d4	dl	L	Dm	d1H10	Q	g
-	**D77980.TP0501P**	80	34	29	25	9	8	17	16	7.5	69	36	21	65	20	**8**	34	285
-	**D77980.TD1201P**	80	34	29	25	9	8	17	16	7.5	69	36	21	65	20	**12**	34	279

Atención: Con un mínimo de 50 unidades, el diámetro d1 se puede producir bajo pedido (tolerancia del orificio H10 galvanizado y H7 pavonado).
Dm = Diámetro máximo obtenible de mecanización posterior (ampliación).