D615

NEW

+135° -30° | Al | PA6 | UL94 HB | RoHS COMPLIANT

МАХОВИЧОК ПОЛНОТЕЛЫЙ ИЗ АЛЮМИНИЯ С ПОВОРОТНОЙ РУКОЯТКОЙ И ЦЕНТРАЛЬНОЙ КРУГЛОЙ РУЧКОЙ БЛОКИРОВКИ

D

Версия нашего изделия D611 из металла. Оно предназначено для использования в основном на сборных складах. Маховик имеет простую форму, поскольку является результатом токарной обработки, к которому мы добавили центральную круглую ручку, управляющую специальным механизмом, блокирующим вращение маховика (а значит, и створки склада, на которой он установлен). Этот блок препятствует любому движению и делает невозможным демонтаж маховика для принудительного открытия створки. Таким образом, можно безопасно закрыть раздвижные створки склада, предотвратив нежелательный доступ или случайное движение. Продукт защищен двумя патентами (механизм блокировки и система защиты от разборки).

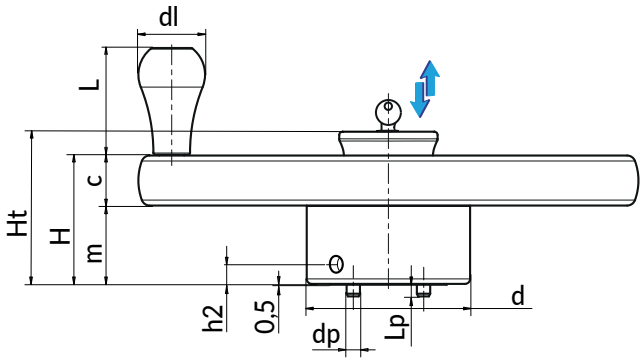

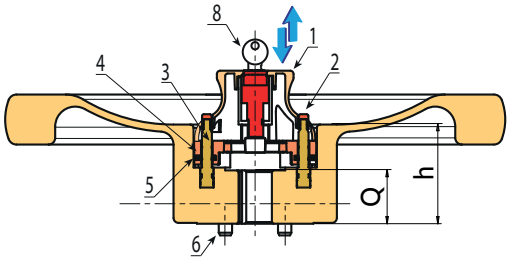

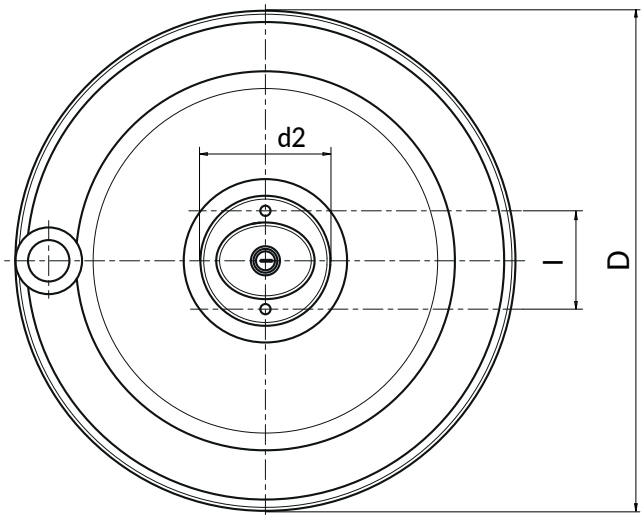

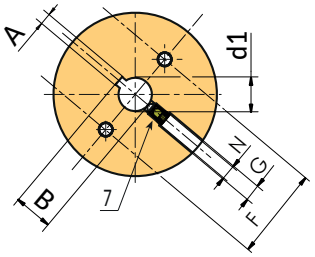

Код	Арт.	D	H	Ht	h	m	c	d	dp
-	D615300.TD2001H	300	77,5	92	59	47,5	30	98	8

D615

NEW

+135° -30° | Al | PA6 | UL94 HB | RoHS COMPLIANT

МАХОВИЧОК ПОЛНОТЕЛЫЙ ИЗ АЛЮМИНИЯ С ПОВОРОТНОЙ РУКОЯТКОЙ И ЦЕНТРАЛЬНОЙ КРУГЛОЙ РУЧКОЙ БЛОКИРОВКИ

Материалы:
Алюминий.

Поверхность:
Гладкая после токарной обработки почти во всех частях, кроме центральной части с пескоструйной обработкой.

Цвет:
Натуральный никель.

Центральная круглая ручка:
(1) Центральная ручка из усиленного полиамида. Устойчивость к маслам и жирам.

Вставки:
(2) Кнопка из зеленого полиамида (RAL 6024).
(3) Направляющая скольжения с пазами для позиционирования ручки из оцинкованной стали.
(4) Соединительная пластина для круглой ручки, пружин, предохранительного штифта и блокировочных штифтов. Из усиленного и стабилизированного полиамида.
(5) Удерживающая пружина из пружинной нержавеющей стали (AISI 302).
(6) Блокировочный штифт из оцинкованной стали с шестигранным гнездом и выдвижным механизмом, облегчающим вставление штифта в отверстие структуры.
(7) Установочный винт для крепления M8x12, из вороненой стали, с шестигранным гнездом и конической точкой крепления (DIN 914 - UNI 5927).
(8) Запирающий замок из никелированной стали. Два пронумерованных ключа в распоряжении. Ключ может быть отключенным в любой из двух позиций. Для блокирования маховика нажмите на круглую ручку книзу и поверните ключ на 90°. Ход запирающего замка 10 мм. Ключи поставляются закрепленными на круглой ручке.

Боковая рукоятка:
Поворотная рукоятка M202 «Euromodel», из усиленного полиамида черного цвета RAL 9011. Крепление с помощью оцинкованного винта DIN. Пробка рукоятки из зеленого полиамида (RAL 6024 код 17). [стр.].

Специальные запросы:
- По запросу, при наличии объемов, вставки могут изготавливаться с отверстием d1 согласно чертежа.

Эксплуатация этого изделия довольно проста: потянув центральную круглую ручку кверху, также поднимается соединительная пластина, которая, в свою очередь, поднимает два блокировочных штифта; последний, выходя из конструкции из металлического листа подвижного шкафа и снова входя в маховик, позволяет оператору вращать маховик и, таким образом, перемещать весь шкаф. В этом поднятом положении круглая ручка скрывает два боковых колпачка, расположенных в верхней части гапоавляющих штифтов. Когда достигается нужное положение шкафа, подтолкните круглую ручку внутрь маховика: таким образом, соединительный фланец опустится, и блокировочные штифты выйдут; на самом деле выходит только один, чтобы облегчить вход самого штифта в отверстия, сделанные в металлическом листе. Помимо этого, блокировочный штифт оснащен пружинным удерживающим механизмом; поэтому, если круглая ручка нажата, когда отверстие не находится в позиции, штифт плавно втягивается. Пружина удерживает его в нажатом состоянии, и как только отверстие достигает оси штифта, пружина вдавливает его внутрь, блокируя маховик. В этой позиции две зеленые кнопки выступают из круглой ручки, облегчая распознавание корректной позиции блокировки. Кроме того, предохранительный штифт также следует за соединительным фланцем, затем опускается и закрывает отверстие, где находится установочный винт, фиксирующий маховик к штифту шкафа, предотвращая возможность введения инструмента для отвинчивания винта. Если в этой позиции ключ повернуть на 90° и вынуть его, будет невозможно поднять круглую ручку и, таким образом, разблокировать движение маховика и, следовательно, шкафа.

Lp	h2	A	B	I	N	G	F	d2	dl	L	d1H10	Q	g
7	12	6	22,8	58	M8	10	55	78	40	64	**20**	32	3750