D615

NEW

+135° -30° | Al | PA6 | UL94 HB | RoHS COMPLIANT

POMO MACIZO DE ALUMINIO CON MANGO GIRATORIO Y BOTÓN CENTRAL DE BLOQUEO

Versión de metal de nuestro producto D611. Creado para ser utilizado principalmente en los almacenes compactos. El pomo tiene una estructura simple, ya que se produce mediante torneado, y cuenta con un botón central que acciona un mecanismo especial para bloquear la rotación del pomo (y, por lo tanto, el movimiento del módulo del almacén en el que está montado). Este bloqueo impide cualquier movimiento y evita que se pueda desmontar el pomo para forzar la apertura del módulo. De este modo es posible cerrar en forma segura los módulos deslizantes del almacén, impidiendo accesos indeseados y movimientos accidentales. El producto está cubierto por dos patentes (mecanismo de bloqueo y sistema antidesmontaje).

D

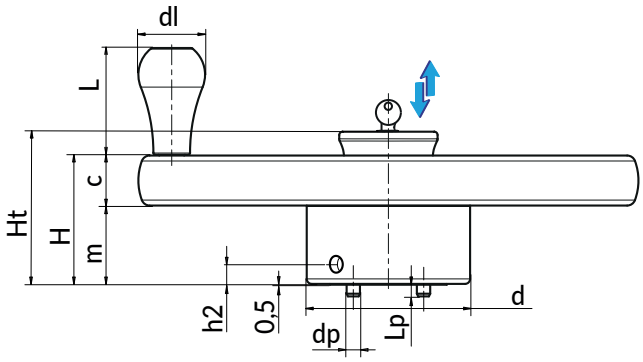

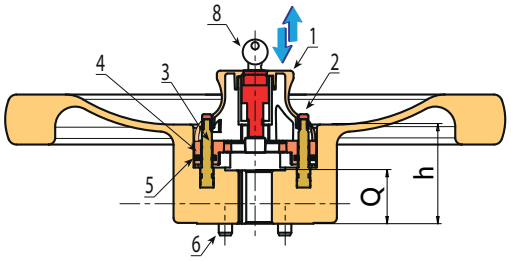

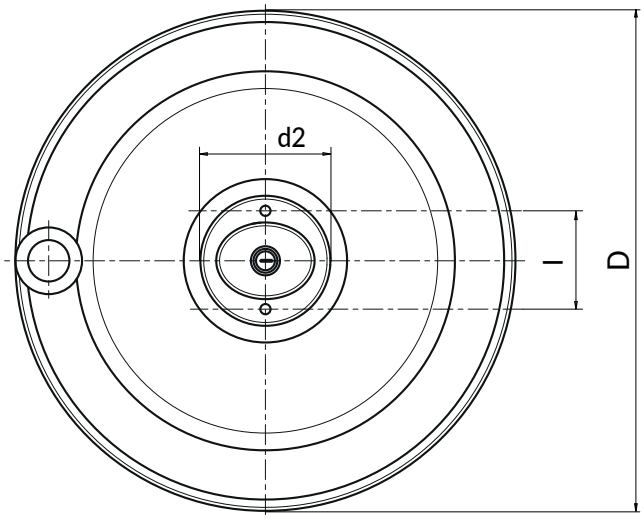

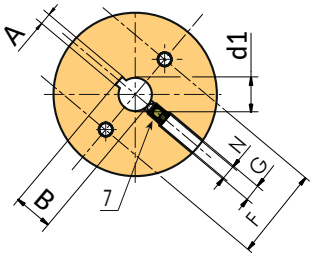

Código	Art.	D	H	Ht	h	m	c	d	dp
-	D615300.TD2001H	300	77,5	92	59	47,5	30	98	8

D615

NEW

+135° -30° | Al | PA6 | UL94 HB | RoHS COMPLIANT

POMO MACIZO DE ALUMINIO CON MANGO GIRATORIO Y BOTÓN CENTRAL DE BLOQUEO

Materiales:
Aluminio.

Superficie:
Gracias al proceso de torneado, toda su superficie es lisa, excepto la parte central, que es arenada.

Color:
Níquel natural.

Botón central:
(1) Botón central de poliamida reforzada. Resistente a aceites y grasas.

Insertos:
(2) Botón de poliamida verde (RAL 6024).
(3) Guía de deslizamiento con gargantas para la colocación del botón, de acero galvanizado.
(4) Placa de interconexión para botón, muelles, perno de seguridad, y pernos de bloqueo. De poliamida reforzada y estabilizada.
(5) Muelle de retención de acero inoxidable armónico (AISI 302).
(6) Perno de bloqueo de acero galvanizado, con alojamiento hexagonal y mecanismo retráctil para facilitar la introducción del perno en el orificio de la estructura.
(7) Tornillo sin cabeza de empuje de fijación M8x12, de acero pavonado, con alojamiento hexagonal y punta cónica de fijación (DIN 914 - UNI 5927).
(8) Cerradura de acero niquelado. Dos llaves numeradas a disposición. Llave extraíble en las dos posiciones. Para bloquear el pomo, presione el botón hacia abajo y gire la llave 90°. Carrera de la cerradura: 10 mm. Llaves suministradas fijadas al botón.

Mango lateral:
Mango giratorio M202 "Euromodel" de poliamida reforzada negra RAL 9011. Fijación con tornillo DIN galvanizado. Tapón del mango de poliamida verde (RAL 6024 cód. 17). [pág.].

Requerimientos especiales:
- Bajo pedido, y por determinadas cantidades, los insertos se pueden suministrar con el orificio d1 según diseño.

El funcionamiento de este producto es bastante simple: tirando hacia arriba del botón central, se levanta también una placa de interconexión que, a su vez, levanta los dos pernos de bloqueo; estos últimos, saliendo de la estructura de chapa del estante móvil y entrando nuevamente en el pomo, permiten al operador girar el pomo y, por lo tanto, mover el estante entero. En esta posición levantada, el botón esconde los dos tapones laterales, situados en la parte superior de los pernos de guía. Una vez que el estante está cerca de la posición deseada, se empuja el botón hacia el interior del pomo: de este modo, la brida de interconexión desciende, haciendo salir los pernos de bloqueo; en realidad sale solo uno para facilitar la entrada del mismo en los orificios presentes en la chapa. Además, el perno de bloqueo está dotado de un mecanismo de retención de muelle; de este modo, si se presiona el botón cuando el orificio no está en posición, el perno retrocede sin problemas. El muelle lo mantiene presionado y, apenas el orificio queda alineado con el perno, el muelle lo empuja en su interior, bloqueando el pomo. En esta posición, los dos botones verdes sobresalen del botón, facilitando el reconocimiento de la posición correcta de bloqueo. Además, el perno de seguridad también sigue la brida de interconexión; de este modo, desciende y cubre el orificio en el que se encuentra el tornillo sin cabeza de empuje que fija el pomo al perno del estante, impidiendo la introducción de un instrumento para desenroscar el tornillo sin cabeza. Si en esta posición se gira la llave suministrada 90° y se la extrae, ya no es posible levantar el botón para desbloquear el movimiento del pomo y, en consecuencia, del estante.

Lp	h2	A	B	I	N	G	F	d2	dl	L	d1H10	Q	g
7	12	6	22,8	58	M8	10	55	78	40	64	**20**	32	3750