D611

NEW

+135° -30° | PA6 | UL94 HB | RoHS COMPLIANT

BREVETTATO

SPEICHEN-BEDIENUNGSHANDRAD EUROMODEL MIT UMLEGBAREM DREHGRIFF, MITTIG GELEGENEM SPERRKNOPF UND SCHLOSS

D

Dieses Produkt ist die Weiterentwicklung unserer Baureihe D601-D604. Es ist hauptsächlich für die Verwendung in auf Schienen bewegten Speicherschränken bestimmt. Die Speichenform und das ausgesprochen moderne Design des Handrades ist typisch für unsere Linie Euromodel. Hinzugekommen ist ein Mittelknopf für die Bedienung eines speziellen Mechanismus, der die Drehung des Handrades (und damit der Lagertür, auf der es montiert ist) blockiert. Diese Sperre verhindert jede Bewegung und sorgt dafür, dass das Handrad nicht zur gewaltsamen Öffnung der Tür ausgebaut werden kann. Auf diese Weise besteht die Möglichkeit, die Schiebetüren des Lagers sicher zu verschließen und unbefugten Zugang oder eine versehentliche Bewegung zu verhindern. Das Produkt ist durch zwei Patente (Sperrmechanismus und Ausbau-Schutz-System) geschützt.

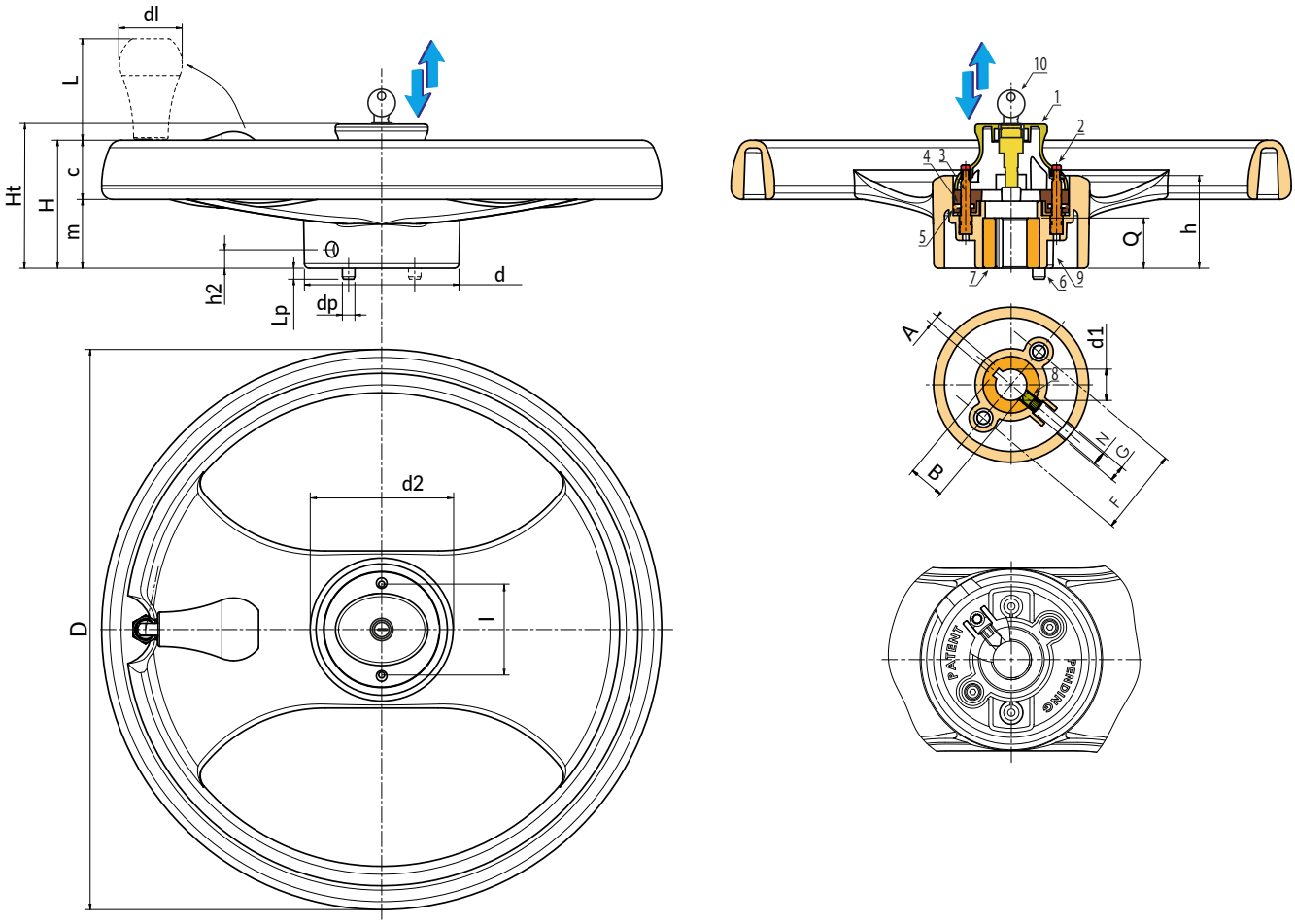

Code	Art.	D	H	Ht	h	m	c	d	dp
-	D611350.TD2001H	350	80	92	59	43	37	98	8

D611

NEW

+135° -30° | PA6 | UL94 HB | RoHS COMPLIANT

BREVETTATO

SPEICHEN-BEDIENUNGSHANDRAD EUROMODEL MIT UMLEGBAREM DREHGRIFF, MITTIG GELEGENEM SPERRKNOPF UND SCHLOSS

Material:
Polyamid glasfaserverstärkt, (PA6+GF). Öl- und fettbeständig.

Oberfläche:
Matt.

Farbe:
Schwarz (RAL 9011).

Einsatz:
(2) Knopf aus grünem Polyamid (RAL 6024).
(3) Gleitführung aus verzinktem Stahl mit Nuten für die Positionierung des Knopfes.
(4) Verbindungsplatte für Knopf, Federn, Sicherheitsstift und Sperrstifte. Aus glasfaserverstärktem Polyamid.
(5) Rückhaltefeder aus harmonischem Edelstahl (AISI 302).
(6) Sperrstift aus verzinktem Stahl mit Sechskantsitz und Rückzugsmechanismus, der die Einführung des Stiftes in die Öffnung der Konstruktion erleichtert.
(7) Buchse mit Durchgangsbohrung aus verzinktem Stahl mit Toleranz H10 und Passfeder.
(8) Befestigungsdruckstift M8x12 aus brüniertem Stahl, mit Sechskantsitz und kegeliger Befestigungsspitze (DIN 914 - UNI 5927).
(9) Stift aus verzinktem Stahl, der über den Mittelflansch mit dem Knopf verbunden ist und nach dem Absenken des Knopfes vor dem Befestigungsstift des Handrades zu liegen kommt. So wird die Möglichkeit ausgeschlossen, einen Sechskantschlüssel einzuführen, um den Stift zu entfernen und das Handrad aus dem Schrank auszubauen. Dies ist eine Sicherheitsfunktion.
(10) Schloss aus vernickeltem Stahl. Zwei nummerierte Schlüssel sind erhältlich. Schlüssel in allen beiden Positionen abziehbar. Zum Blockieren des Handrades den Knopf nach unten drücken und den Schlüssel um 90° drehen. Schlosshub 10mm. Die im Lieferumfang enthaltenen Schlüssel sind am Knopf befestigt.

Mittelknopf:
(1) Mittelknopf aus glasfaserverstärktem Polyamid. Öl- und fettbeständig.

Seitengriff:
Umlegbarer Drehgriff im Handrad M202 "Euromodel" versenkbar, mit Sechskantanschluss. Griff aus PA6+GF schwarz RAL 9011. Umlegmechanismus aus brüniertem Stahl. Befestigung durch Zylinderschraube mit Innensechskant DIN 6912. Abdeckung des Griffs aus grünem Polyamid (RAL 6023 Code 17).

Weitere Möglichkeiten:
- Kundenspezifische Buchsendurchmesser d1 nach Zeichnung.
- Auf Anfrage und ab bestimmten Abnahmemengen können die Buchsen in einem anderen Material oder einer anderen Beschichtung geliefert werden.

Die Funktionsweise dieses Produktes ist recht einfach: wenn der Mittelknopf nach oben gezogen wird, bewegt sich auch eine Verbindungsplatte nach oben, die ihrerseits zwei Sperrstifte anhebt. Letztere treten aus der Blechkonstruktion des mobilen Regals aus und wieder in das Handrad ein, sodass der Bediener das Handrad in Drehung versetzen und das ganze Regal bewegen kann. In dieser angehobenen Position verbirgt der Knopf die beiden Seitenstopfen, die sich im oberen Teil der Führungsstifte befinden. Wenn man in der Nähe der gewünschten Regalposition angelangt ist, wird der Knopf nach innen in das Handrad gedrückt. Dabei sinkt der Verbindungsflansch ab und lässt die Sperrstifte austreten. Eigentlich tritt nur einer von ihnen aus, um den Eintritt des Stiftes in die Blechöffnungen zu erleichtern. Zudem ist der Sperrstift mit einem Federmechanismus zur Rückhaltung ausgestattet. Wird der Knopf gedrückt und die Öffnung befindet sich nicht an der richtigen Stelle, bewegt sich der Stift problemlos zurück. Die Feder hält ihn gedrückt. Sobald nun die Öffnung auf einer Achse mit dem Stift liegt, drückt ihn die Feder nach innen und blockiert so das Handrad. In dieser Stellung treten die beiden grünen Knöpfe aus dem Mittelknopf aus und erleichtern die Erkennung der korrekten Sperrposition. Zusätzlich folgt auch der Sicherheitsstift dem Verbindungsflansch, sinkt also ab und bedeckt die Öffnung, wo sich der Druckstift befindet, der das Handrad am Regalstift fixiert und so die Möglichkeit unterbindet, ein Werkzeug einzuführen, um den Stift auszuschrauben. Wenn der im Lieferumfang enthaltene Schlüssel in dieser Position um 90° gedreht und dann abgezogen wird, ist es nicht mehr möglich, den Knopf anzuheben und so die Bewegung des Handrades und demzufolge des Regals zu entsperren.

Lp	h2	A	B	I	N	G	F	d2	dl	L	d1H10	Q	g
7	12	6	22,8	58	M8	10	55	78	40	64	**20**	32	1800

D