D214

+135° -30° | PA6 +G.F. | UL94 HB | RoHS COMPLIANT

DREIARMIGES BEDIENUNGSHANDRAD MIT GLATT- UND GEWINDELOCH

Material:
Polyamid glasfaserverstärkt, (PA6+GF).
Öl- und fettbeständig.

Oberfläche:
Matt.

Farbe:
Schwarz (RAL 9011).

Abdeckung:
Polyamid grau (RAL 7035 Code 13).

Alternativfarben Abdeckung:

Orange	(RAL 2004 Code 02).
Blau	(RAL 5015 Code 07).
Gelb	(RAL 1021 Code 10).
Rot	(RAL 3000 Code 16).
Grün	(RAL 6024 Code 17).
Schwarz	(RAL 9011 Code 01).

Standardausführung:
Ausführung TD:
Buchse aus verzinktem Stahl mit Durchgangsbohrung (Toleranz H10).
Ausführung TM:
Durchgangsgewinde aus verzinktem Stahl (Gewindetoleranz 6H).

Befestigung:
Individuelle Befestigungsmöglichkeiten, sowie Ausführung für eine Passfeder / Vierkant-Aussparung siehe Katalog [Seite].

Weitere Möglichkeiten:
- Buchse mit brünierter Oberfläche (d1 mit Toleranz H7). Ab einer Mindestabnahmemenge von 50 Stück. Bitte Bestellzusatz ZB verwenden. Beispiel: D214140.TD1301PZB.
- Kundenspezifische Buchsendurchmesser d1 nach Zeichnung.
- Auf Anfrage und ab bestimmten Abnahmenmengen ist das Handrad in der Farbe Orange erhältlich (RAL 2004 Code 02).
- Auf Anfrage und ab bestimmten Abnahmemengen können die Buchsen in einem anderen Material oder einer anderen Beschichtung geliefert werden.

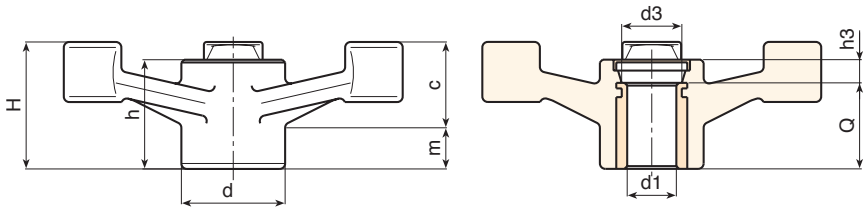

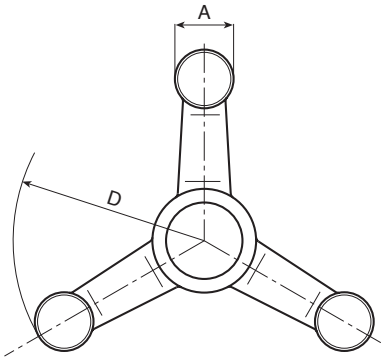

Ausführung TD, Buchse mit Durchgangsbohrung, Toleranz H10.

Code	Art.	D	H	h	d	m	c	A	h3	d3	Dm	d1H10	Q	g
-	**D214140.TD0801P**	137	45	39.5	38	19	26	22	7.5	26	22	**8**	32	200
-	**D214140.TD1201P**	137	45	39.5	38	19	26	22	7.5	26	22	**12**	32	196
-	**D214180.TD0801P**	177	56	42.5	38	20	35	23	10.5	26	22	**8**	32	280
-	**D214220.TD0801P**	221	61	46	38	22	39	25	14	26	22	**8**	32	340
-	**D214220.TD1801P**	221	61	46	38	22	39	25	14	26	22	**18**	32	325

Achtung: Ab einer Mindestbestellmenge von 50 Stück kann der Durchmesser d1 individuell angepasst werden. Bohrung verzinkt (Toleranz H10). Bohrung brüniert (Toleranz H7).
Dm = der maximal mögliche Durchmesser nach der Nachbearbeitung.

Ausführung TM mit Durchgangsgewinde.

Code	Art.	D	H	h	d	m	c	A	h3	d3	d16H	Q	g
-	**D214140.TM1201P**	137	45	39.5	38	19	26	22	7.5	26	**M12**	32	197
-	**D214140.TM1601P**	137	45	39.5	38	19	26	22	7.5	26	**M16**	32	193
-	**D214180.TM1601P**	177	56	42.5	38	20	35	23	10.5	26	**M16**	32	275
-	**D214180.TM1801P**	177	56	42.5	38	20	35	23	10.5	26	**M18**	32	270
-	**D214220.TM1401P**	221	61	46	38	22	39	25	14	26	**M14**	32	335
-	**D214220.TM1601P**	221	61	46	38	22	39	25	14	26	**M16**	32	333
-	**D214220.TM1801P**	221	61	46	38	22	39	25	14	26	**M18**	32	330

Achtung: ab einer Mindestbestellmenge von 50 Stück kann der Durchmesser d1 auf Anfrage mit anderen Abmessungen hergestellt werden.