D208

+135° -30° | PA6 +G.F. | UL94 HB | RoHS COMPLIANT

МАХОВИК УПРАВЛЕНИЯ С ДВУМЯ СПИЦАМИ С ПОВОРОТНОЙ И СКЛАДНОЙ РУКОЯТКОЙ

Материалы:
Усиленный и стабилизированный полиамид. Устойчивость к маслам и жирам.

Поверхность: **Сатинирован.**

Цвет: **Черн. (RAL 9011).**

Центральная пробка:
Серый полиамид (RAL 7035 код 13).

Другие цвета пробки:
Оранж. (RAL 2004 код 02).
Син. (RAL 5015 код 07).
Желт. (RAL 1021 код 10).
Красн. (RAL 3000 код 16).
Зелен. (RAL 6024 код 17).
Черн. (RAL 9011 код 01).

Основная вставка:
Втулка с гладким сквозным отверстием из оцинкованной стали (допуск отверстия H10).

Боковая вставка:
Втулка латунная со сквозным резьбовым отверстием.
(+) Шестигранная втулка со сквозным резьбовым отверстием из вороненой стали. Крепление с помощью винта с вороненой отделкой с головкой в виде шестигранной кнопки ISO 7838.

Боковая рукоятка:
Поворотная и складная рукоятка арт. M136 [стр.].

Ступица:
Полнотелая ступица.
(*) Полая ступица.

Крепление:
Информацию о любых системах крепления, выполнении шпоночных пазов и/или квадратных отверстий см. технических примечаниях, прилагаемых к каталогу [стр.].

Специальные запросы:
- По запросу при минимальном заказе 50 штук вставки могут поставляться с отверстием d1 с допуском H7 и вороненой отделкой. Добавить к стандартному коду буквы ZB. Пример: D208160.TD1501PZB.
- По запросу, при наличии объемов, вставки могут изготавливаться с отверстием d1 согласно чертежа.
- По запросу, при наличии объемов, вставки могут изготавливаться из другого материала/с другим покрытием.
- По запросу, при наличии объемов, маховики со спицами, рукоятки и пробки могут изготавливаться другого цвета (ограниченная гамма цветов), согласно таблице цветов на [стр.].

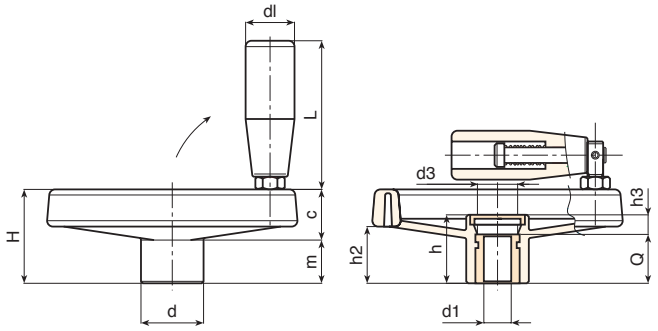

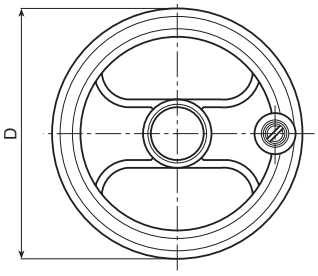

Код	Арт.	D	H	h	d	m	c	h2	h3	d3	dl	L	Dm	d1H10	Q	g
-	**D208080.TP0501P**	80	34	26	24.5	16	18	20	6	16	20	56	12	**5**	20	135
-	**D208080.TD0801P**	80	34	26	24.5	16	18	20	6	16	20	56	12	**8**	20	132
-	**D208080.TD1001P**	80	34	26	24.5	16	18	20	6	16	20	56	12	**10**	20	129
-	**D208100.TP0501P**	99	43	33	28	20	23	26.5	9	16	20	56	16	**5**	24	192
-	**D208100.TD0801P**	99	43	33	28	20	23	26.5	9	16	20	56	16	**8**	24	189
-	**D208100.TD1001P**	99	43	33	28	20	23	26.5	9	16	20	56	16	**10**	24	186
-	**D208100.TD1201P**	99	43	33	28	20	23	26.5	9	16	20	56	16	**12**	24	183
-	**D208130.TD0501P**	129	50	36	32	21	29	32	12	26	25	76	18	**5**	24	311
-	**D208130.TD0801P**	129	50	36	32	21	29	32	12	26	25	76	18	**8**	24	308
-	**D208130.TD1001P**	129	50	36	32	21	29	32	12	26	25	76	18	**10**	24	305
-	**D208130.TD1201P**	129	50	36	32	21	29	32	12	26	25	76	18	**12**	24	302
-	**D208160.TD0801P**	159	57	40.5	40	22	35	34	8.5	26	25	76	22	**8**	32	460
-	**D208160.TD1401P**	159	57	40.5	40	22	35	34	8.5	26	25	76	22	**14**	32	452
-	**D208160.TD2001P**	159	57	40.5	40	22	35	34	8.5	26	25	76	22	**20**	32	448
-	**D208200.TD0801P**	198	61.5	39.5	51	17.5	44	33	7.5	26	25	76	22	**(*) 8**	32	704
-	**D208200.TD1601P**	198	61.5	39.5	51	17.5	44	33	7.5	26	25	76	22	**(*) 16**	32	694
-	**D208200.TD2001P**	198	61.5	39.5	51	17.5	44	33	7.5	26	25	76	22	**(*) 20**	32	689
-	**D208250.TD0801P**	252	70	47	55.5	24	46	39	11	24	26	97	28	**(*) 8**	36	1080
-	**D208250.TD2001P**	252	70	47	55.5	24	46	39	11	24	26	97	28	**(*) 20**	36	1065
-	**D208350.TD0801P**	346	80	49.5	67.5	24	56	43.5	17.5	35	26	97	30	**(*)(+) 8**	32	1690

Внимание: При минимальном заказе 50 штук диаметр d1 может изготавливаться под заказ (допуск оцинкованного отверстия – H10, вороненого – H7).
Dm = Восстановительный максимальный диаметр, который можно получить (расширение).