D207

+135° -30° | PA6 +G.F. | UL94 HB | RoHS COMPLIANT

VOLANTINO DI MANOVRA A 2 RAZZE CON MANICO GIREVOLE E PIEGHEVOLE A SCOMPARSA

Materiali:
Poliammide rinforzata e stabilizzata.Resistente ad olii e grassi.

Superficie:
Satinata.

Colore:
Nero (RAL 9011).

Tappo centrale:
Poliammide grigia (RAL 7035 cod. 13).

Colori alternativi tappo:
Arancio (RAL 2004 cod. 02).
Blu (RAL 5015 cod. 07).
Giallo (RAL 1021 cod. 10).
Rosso (RAL 3000 cod. 16).
Verde (RAL 6024 cod. 17).
Nero (RAL 9011 cod. 01).

Inserto principale:
Boccola con foro liscio passante in acciaio zincato, (tolleranza foro H10).

Manico laterale:
Manico girevole e pieghevole a scomparsa all'interno del volantino, con attacco esagonale. Manico in poliammide rinforzata.
Meccanismo interno in acciaio brunito. Fissaggio mezzo vite brunita con testa a bottone con esagono incassato ISO 7838.

Mozzo:
Mozzo Pieno.

Fissaggio:
Per eventuali sistemi di fissaggio, l'esecuzione di linguette e/o fori quadri, prego consultare le note tecniche allegate al catalogo [pag.].

Richieste speciali:
- Su richiesta e con un minimo di 50 pezzi, gli inserti possono essere forniti con il foro d1 con tolleranza H7 e finitura brunita. Aggiungere al codice standard le lettere ZB. Esempio: D207130.TD1001PZB.
- Su richiesta e per quantità gli inserti possono essere forniti con il foro d1 a disegno.
- Su richiesta e per quantità gli inserti possono essere forniti in materiale/rivestimento diverso.
- Su richiesta e per quantità colori del volantino a razze, manico e tappo (gamma ridotta) come da tabella colori [pag.].

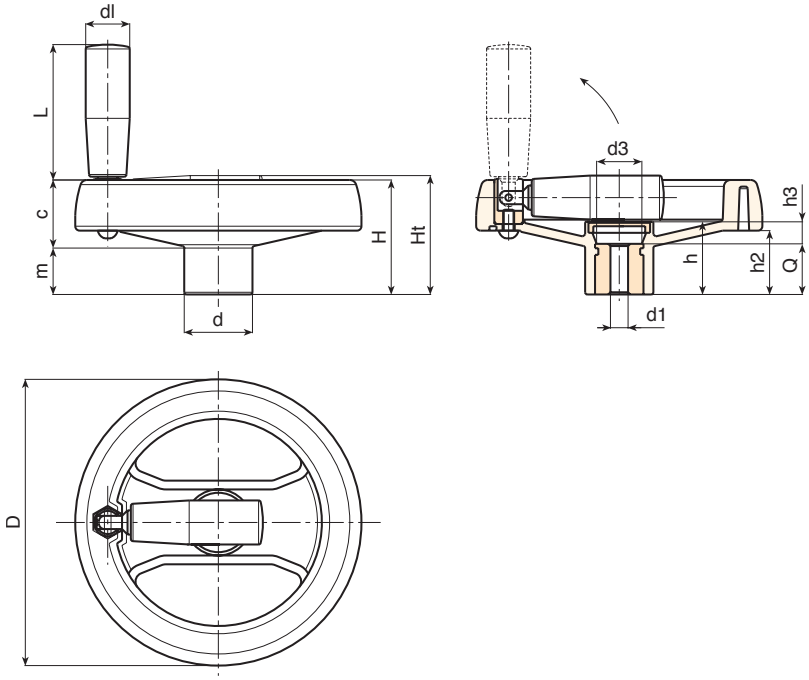

Codice	Art.	D	H	Ht	h	d	m	c	h2	h3	d3	dl	L	Dm	d1H10	Q	g
-	**D207130.TD0501P**	129	53	55	32	32	22	31	30	12	26	20	58	18	**5**	20	300
-	**D207130.TD0801P**	129	53	55	32	32	22	31	30	12	26	20	58	18	**8**	20	297
-	**D207130.TD1201P**	129	53	55	32	32	22	31	30	12	26	20	58	18	**12**	20	294
-	**D207160.TD0501P**	159	55	59	33.5	40	20.5	34.5	31	9.5	26	25	71	22	**5**	24	450
-	**D207160.TD0801P**	159	55	59	33.5	40	20.5	34.5	31	9.5	26	25	71	22	**8**	24	447
-	**D207160.TD1201P**	159	55	59	33.5	40	20.5	34.5	31	9.5	26	25	71	22	**12**	24	443
-	**D207160.TD1401P**	159	55	59	33.5	40	20.5	34.5	31	9.5	26	25	71	22	**14**	24	440
-	**D207160.TD1601P**	159	55	59	33.5	40	20.5	34.5	31	9.5	26	25	71	22	**16**	24	436
-	**D207350.TD0801P**	346	80	86	49.5	67.5	24	56	43.5	17.5	35	40	64	30	**8**	32	1650

Attenzione: Con un minimo di 50 pezzi il diametro d1 può essere prodotto a richiesta (tolleranza foro H10 zincato e H7 brunito).
Dm = Diametro massimo ottenibile di ripresa. (allargamento).