C196

UPDATE

+135° -30° | PA6 +G.F. | UL94 HB | RoHS COMPLIANT

VOLANTS DE MANOEUVRE PLEIN

Matériaux :
Polyamide renforcé et stabilisé.
Résistant aux huiles et aux graisses.

Surface :
Satinée.

Couleur :
Noir (RAL 9011).

Bouchon central :
Polyamide gris (RAL 7035 code 13).

Couleurs alternatives pour le bouchon :
Orange (RAL 2004 code 02).
Bleu (RAL 5015 code 07).
Jaune (RAL 1021 code 10).
Rouge (RAL 3000 code 16).
Vert (RAL 6024 code 17).
Noir (RAL 9011 code 01).

Insert principal :
Douille avec trou lisse passant en acier zingué (tolérance trou H10).

Fixation :
Pour les éventuels systèmes de fixation, l'exécution de clavettes et/ou de trous carrés, veuillez consulter les notes techniques jointes au catalogue [page].

Demandes spéciales :
- Sur demande et avec un minimum de 50 pièces, les inserts peuvent être fournis avec trou d1 avec tolérance H7 et finition brunie. Ajoutez les lettres ZB au code standard. Exemple: C196100.TD1001PZB.
- Sur demande et pour des quantités importantes, les inserts peuvent être fournis avec le trou d1 selon un dessin.
- Sur demande et pour des quantités importantes, les inserts peuvent être fournis dans un autre matériau/revêtement.
- Sur demande et pour des quantités importantes les couleurs du volant et du bouchon (attention : gamme réduite) sont celles indiquées dans le tableau des couleurs [page].

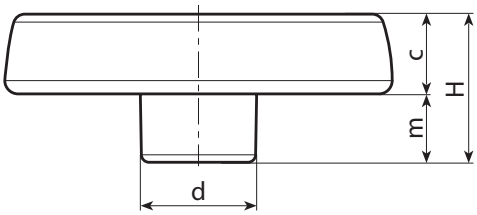

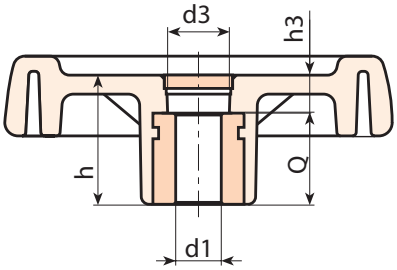

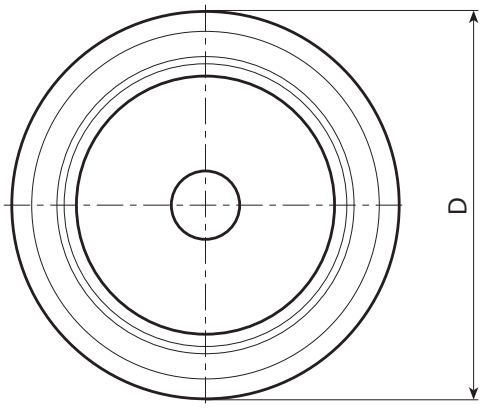

Code	Art.	D	H	h	d	m	c	d3	h3	Dm	d1H10	Q	g
C196080.0012	C196080.TP0501P	81	33	29	25	16	17	16	9	12	**5**	20	100
C196080.0001	C196080.TD0801P	81	33	29	25	16	17	16	9	12	**8**	20	99
C196080.0005	C196080.TD1001P	81	33	29	25	16	17	16	9	12	**10**	20	99
C196080.0010	C196080.TD1201P	81	33	29	25	16	17	16	9	12	**12**	20	98
C196100.0018	C196100.TP0501P	100	39	34	30	18.5	20.5	16	10	16	**5**	24	192
C196100.0019	C196100.TD0801P	100	39	34	30	18.5	20.5	16	10	16	**8**	24	190
C196100.0003	C196100.TD1001P	100	39	34	30	18.5	20.5	16	10	16	**10**	24	187
C196100.0004	C196100.TD1201P	100	39	34	30	18.5	20.5	16	10	16	**12**	24	185
C196125.0013	C196125.TP0501P	125	44	37	36	20	24	26	13	18	**5**	24	295
C196125.0004	C196125.TD1201P	125	44	37	36	20	24	26	13	18	**12**	24	290
C196150.0001	C196150.TD0801P	150	54	44	38	25	29	26	12	22	**8**	32	520
C196150.0005	C196150.TD1401P	150	54	44	38	25	29	26	12	22	**14**	32	515
C196175.0002	C196175.TD0801P	173	57	47	40	25.5	31.5	26	15	22	**8**	32	660
C196200.0001	C196200.TD0801P	202	59	49	44	24	35	27	13	28	**8**	36	870
C196250.0002	C196250.TD0801P	249	68	58	59	29	39	36	22	28	**8**	36	1420

Attention : Avec un minimum de 50 pièces, le diamètre d1 peut être produit sur demande (tolérance trou H10 zingué et H7 traité par oxydation noire).
Dm = Diamètre maximal possible par reprise. (élargissement)