B340

+135° -30° | PA6 +G.F. | UL94 HB | RoHS COMPLIANT

ТРУБЧАТАЯ РУЧКА ИЗОГНУТАЯ D. 20

Материалы:
Наконечник из пластика:
Усиленный полиамид. Устойчивость к маслам и жирам.
Трубка:
Алюминиевый сплав 6060.

Поверхности:
Наконечник из пластика:
Сатинирован.
Трубка:
Гладк.

Цвет:
Наконечник из пластика:
Черн. (Ral 9011).
Трубка:
Эпоксидная порошковая покраска.
Версия B340-97: Серебр. (RAL 9007 код 97).
Версия B340-98: Черн. с мраморным рисунком (код 98).

Отверстие:
Гладкое сквозное пластмассовое отверстие полученное при штамповании.

Крепление:
Трубка крепится к пластиковым наконечникам с помощью упругой шпильки (3) из пружинной стали d.6x27, которая вставляется в нижнюю часть наконечника.

Специальные запросы:
- По запросу, при наличии объемов, ручки могут изготавливаться другой длины согласно чертежа.
- По запросу возможна поставка пробок для закрывания винтов.
- По запросу, при наличии объемов, изделия могут изготавливаться другого цвета, согласно таблице цветов на [стр.].

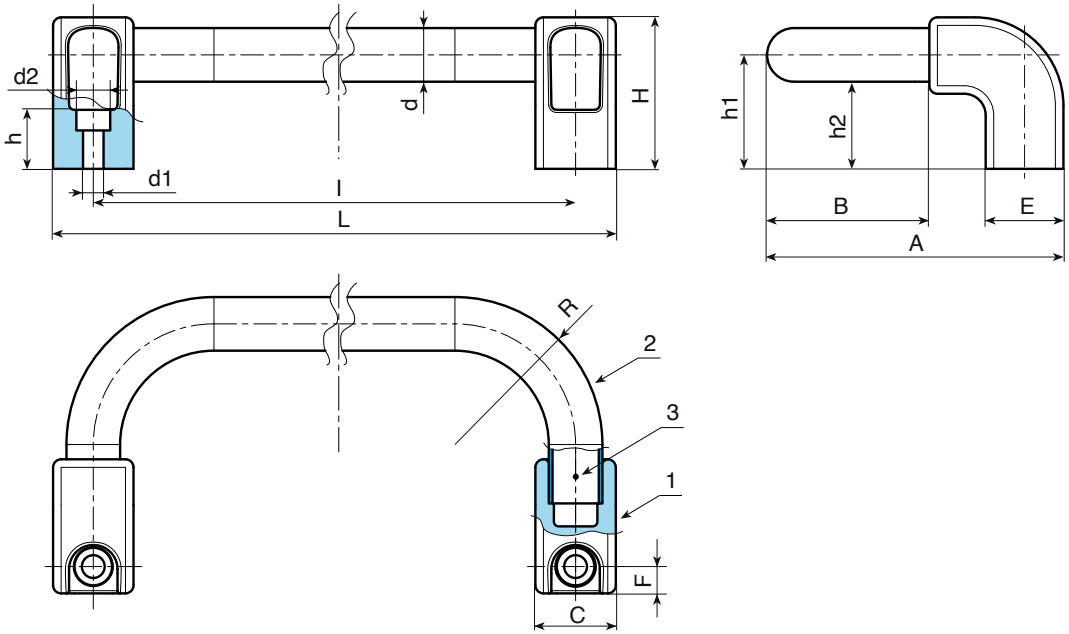

B340 - Версия с покраской черного цвета с мраморным рисунком, код 98

Код	арт.	L	l	d	d2	A	B	C	E	F	H	h	h1	h2	R	d1	g
B340200.0002	B340200.TG200198	**230**	200	20	14.5	110.5	60.5	30	29	10	57	19.5	42.5	**32.5**	55	8.5	158
B340300.0002	B340300.TG200198	**330**	300	20	14.5	110.5	60.5	30	29	10	57	19.5	42.5	**32.5**	55	8.5	183
B340500.0002	B340500.TG200198	**530**	500	20	14.5	110.5	60.5	30	29	10	57	19.5	42.5	**32.5**	55	8.5	226

B340 - Версия с покраской серебристого цвета, код 97

Код	арт.	l	L	d	d2	A	B	C	E	F	H	h	h1	h2	R	d1	g
B340200.0001	B340200.TG200197	**200**	230	20	14.5	110.5	60.5	30	29	10	57	19.5	42.5	**32.5**	55	8.5	158
B340300.0001	B340300.TG200197	**300**	330	20	14.5	110.5	60.5	30	29	10	57	19.5	42.5	**32.5**	55	8.5	183
B340500.0001	B340500.TG200197	**500**	530	20	14.5	110.5	60.5	30	29	10	57	19.5	42.5	**32.5**	55	8.5	226