# B324BF

NEW

+135° -30° | PA6 +G.F. | UL94 HB | RoHS COMPLIANT

## РУЧКА “EUROMODEL” ИЗ АНТИБАКТЕРИАЛЬНОГО МАТЕРИАЛА СО СКВОЗНЫМ ОТВЕРСТИЕМ И ПРОБКОЙ

**Материалы:**
Специальный высокопрочный технополимер, армированный стекловолокном с добавлением ионов серебра на неорганической основе, которые делают материал антибактериальным (ISO 22196:2011).
Устойчивость к маслам и жирам.

**Поверхность:**
Сатинирован.

**Цвет:**
Черн. (RAL 9011).

**Стандартная пробка:**
Черная из серого полиамида (RAL 9001 код 13).

**Отверстие:**
Гладкое сквозное пластмассовое отверстие полученное при штамповании.

**Специальные запросы:**
- Нет.

**Примечания:**
Добавление специальной антибактериальной добавки на основе неорганических ионов серебра придает изготовленным таким образом изделия естественную устойчивость к микробам, бактериям и грибкам предотвращая их образование и распространение. Ионы высвобождаются постепенно, гарантируя стойкость в течение длительного времени, даже если будут подвергаться частому мытью и дезинфекциям. Эти ионы остаются неповрежденными при температуре выше 200°C, поэтому выдерживают стерилизацию, обычно выполняемую при температуре приблизительно 130°C. Материал был сертифицирован в аккредитованных лабораториях, и на каждый доставленный продукт будет выдаваться декларация о соответствии.
Предлагаемый состав соответствует стандарту ISO 22196:2011 и, в частности, относится к следующим штаммам:
- Escherichia Coli (Кишечная палочка) ATCC 25922
- Candida Albicans (Грибковые микроорганизмы альбиканс) ATCC 10231
- Pseudomonas aeruginosa (Синегнойная палочка) ATCC 13388
- Pseudomonas aeruginosa (Синегнойная палочка) ATCC 15442
- Klebsiella pneumoniae (Клебсиелла пневмонии) ATCC 4352
- Staphylococcus aureus (Золотистый стафилококк) ATCC 6538

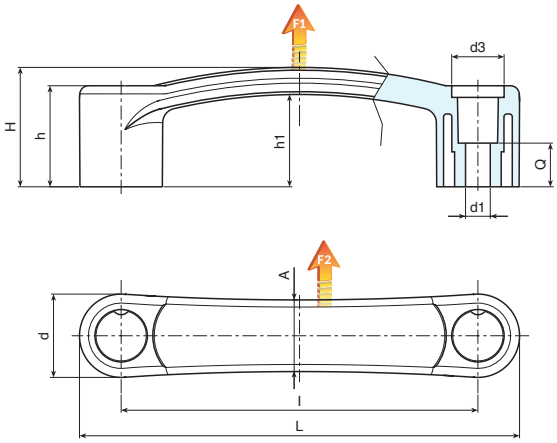


| Код | арт. | L | l | H | h | h1 | A | d | d3 | Q | d1 | g | F1 (N) | F2 (N) |
|---|---|---|---|---|---|---|---|---|---|---|---|---|---|---|
| **B324094.0007** | B324094.TG06.501BF | **118** | 94 | 37 | 33 | 30 | 21 | 24 | 16 | 14 | **6.5** | 37 | 2500 | 2000 |
| **B324117.0009** | B324117.TG06.501BF | **145** | 117 | 40.5 | 34 | 31.5 | 24 | 28 | 18 | 15 | **6.5** | 58 | 3700 | 3500 |
| **B324117.0020** | B324117.TG08.501BF | **145** | 117 | 40.5 | 34 | 31.5 | 24 | 28 | 18 | 15 | **8.5** | 57 | 3700 | 3500 |
| **B324132.0006** | B324132.TG08.501BF | **160** | 132 | 43 | 36.5 | 34 | 24 | 28 | 18 | 15 | **8.5** | 91 | 3200 | 3200 |