B228

РУЧКА СТАЦИОНАРНАЯ С РЕЗЬБОВЫМ ШТЫРЕМ

+135° -30° | PA6 +G.F. | UL94 HB | RoHS COMPLIANT

Материалы:
Усиленный полиамид.
Устойчивость к маслам и жирам.

Поверхность:
Сатинирован.

Цвет:
Черн. (RAL 9011).

Вставки:
Резьбовой болт из оцинкованной стали (допуск резьбы 6g).

Специальные запросы:
- По запросу, при наличии объемов, вставки могут изготавливаться из другого материала.
- По запросу, при наличии объемов, изделия могут изготавливаться другого цвета, согласно таблице цветов на [стр.].

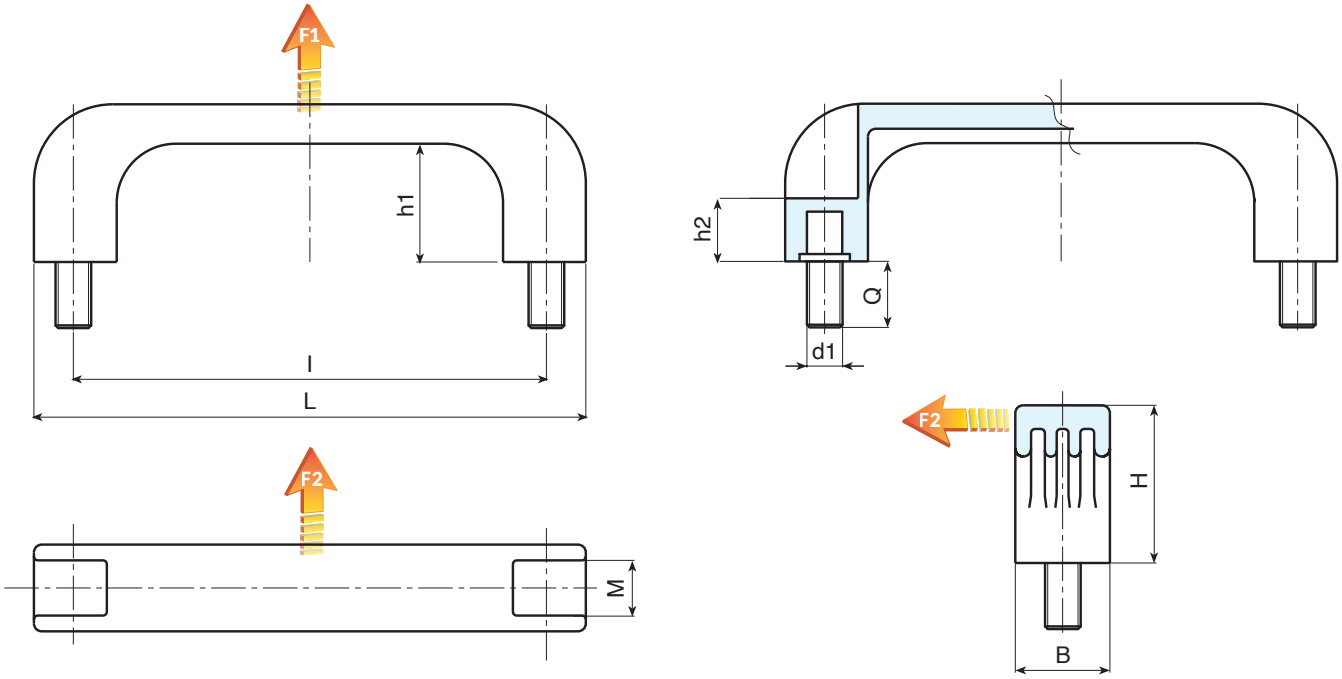

Код	арт.	L	l	B	M	H	h1	h2	Q	d1 6g	g	F1 (N)	F2 (N)
B228132.0001	B228132.TM06X1601	**151**	132	26	14	43	31	16	16	**M6**	85	3000	2200