B225

MANIJA FIJA PARA SUPERFICIES CURVAS

+135° -30° | PA6 +G.F. | UL94 HB | RoHS COMPLIANT

B

Materiales:
Poliamida reforzada.
Resistente a aceites y grasas.

Superficie:
Satinada.

Color:
Negro (RAL 9011).

Orificio:
Orificio liso pasante obtenido mediante moldeo del plástico para tornillo autorroscante.

Requerimientos especiales:
- Bajo pedido, y por determinadas cantidades, colores según la tabla de la [pág.].

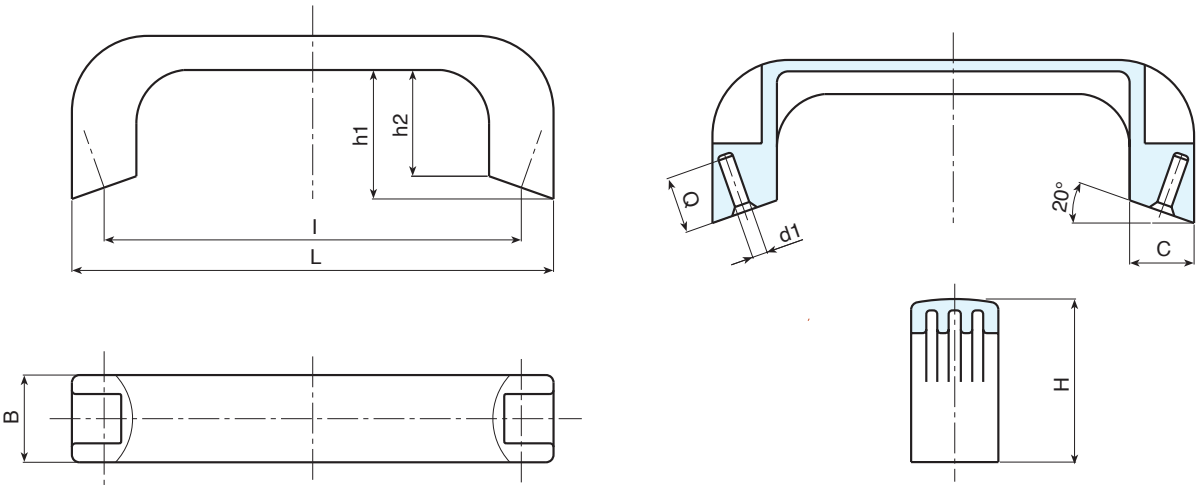

Código	art.	L	l	B	H	h1	C	d1	Q	g
B225110.0001	B225110.TG0401CP	**127**	110	24	43	34	16	**4**	16	35