A562CIN

+135° -30° | PA6 +G.F. | UL94 HB | RoHS COMPLIANT

ALAVANCA DE INDEXAÇÃO COM BOTÃO COM CASQUILHO ROSCADO INOXIDÁVEL

INOX

A

Materiais:
Tecnopolímero especial reforçado com fibra de vidro de elevada resistência.
Resistente a óleos e massas lubrificantes.

Superfície:
Acetinada.

Cor do corpo da alavanca e da inserção:
Preto (RAL 9011).

Inserções:
Casquilho com furo roscado cego em aço inoxidável (Aisi 303) (tolerância de rosca 6H).

Botão:
Botão em poliamida preta (RAL 9011).

Cores alternativas para o corpo da alavanca e do botão:
Alaranjado (RAL 2004 cód. 02).
Azul (RAL 5015 cód. 07).
Amarelo (RAL 1021 cód. 10).
Vermelho (RAL 3000 cód. 16).
Verde (RAL 6024 cód. 17).
Cinzento (RAL 7035 cod. 13).

Mola:
Mola em aço inoxidável (Aisi 302).

Pedidos especiais:
- A pedido e por quantidade, cores (atenção, gama reduzida) conforme a tabela de cores [pág.].

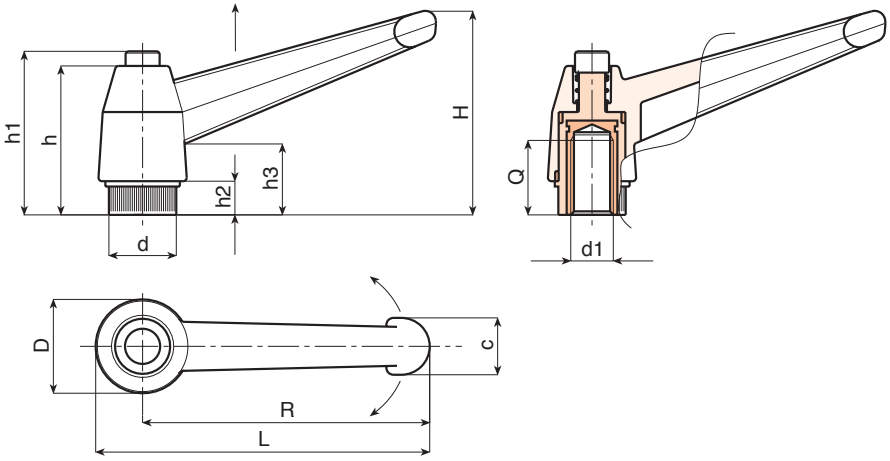

INOX

Código	Art.	L	R	H	D	d	c	h	h1	h2	h3	d16H	Q	g
-	A562043.TM0401CIN	52	43	33	17	11.5	11	27	30	6	14	M4	10	14
-	A562043.TM0501CIN	52	43	33	17	11.5	11	27	30	6	14	M5	9	14
-	A562043.TM0601CIN	52	43	33	17	11.5	11	27	30	6	14	M6	9	14
-	A562065.TM0601CIN	77	65	45	23	15	13	34	38	8	17	M6	15	28
-	A562065.TM0801CIN	77	65	45	23	15	13	34	38	8	17	M8	15	26
-	A562083.TM0801CIN	97	83	57	27	19	16	43	47	10	23	M8	17	52
-	A562083.TM1001CIN	97	83	57	27	19	16	43	47	10	23	M10	17	48
-	A562083.TM1201CIN	97	83	57	27	19	16	43	47	10	23	M12	16	48
-	A562104.TM1001CIN	121	104	70	33	24	19	50	53	11	26	M10	20	114
-	A562104.TM1201CIN	121	104	70	33	24	19	50	53	11	26	M12	22	106
-	A562104.TM1401CIN	121	104	70	33	24	19	50	53	11	26	M14	21	100
-	A562104.TM1601CIN	121	104	70	33	24	19	50	53	11	26	M16	23	100