A148

KLEMMHEBEL MIT INNENGEWINDE

+135° -30° | PA6 +G.F. | UL94 HB | RoHS COMPLIANT

A

Material:
Polyamid glasfaserverstärkt (PA6+GF).
Öl- und fettbeständig.

Oberfläche:
Matt.

Farbe:
Schwarz (RAL 9011).

Abdeckung:
Abdeckung aus grauem Polyamid (RAL 7035).

Einsatz:
Gewindebuchse aus Messing (Gewindetoleranz 6H).

Weitere Möglichkeiten:
- Kundenspezifische Materialien der Einsätze.

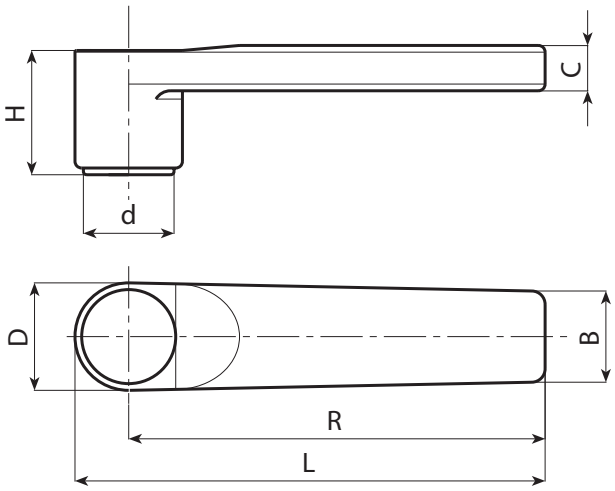

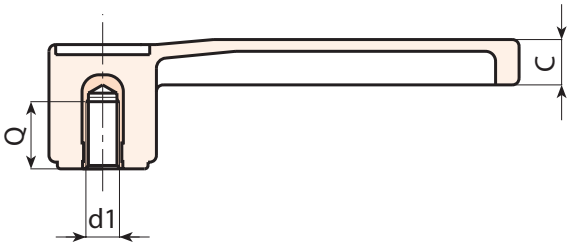

Code	Art.	L	R	H	D	c	B	h1	d	d16H	Q	g
A148125.0002	A148125.TM1001	139	125	37	31	13	26	35	27.5	M10	20	78
A148125.0004	A148125.TM1201	139	125	37	31	13	26	35	27.5	M12	18	84
A148125.0005	A148125.TM1401	139	125	37	31	13	26	35	27.5	M14	19	90