W800

+80° -20° | PA6 +G.F. | Aisi 303 | C40 | UL94 HB | RoHS COMPLIANT

POMELLO CON SPINTORE FILETTATO IN ACCIAIO

Materiali:
(3) Molla in acciaio inox, (Aisi 301).
(4) Pomello lobato in poliammide rinforzata. Non smontabile. Resistente ad olii e grassi.
W800:
(2) Ghiera esagonale filettata in acciaio ad alta resistenza.
(1) Perno spintore in acciaio ad alta resistenza e temprato.
W800CIN:
(2) Ghiera esagonale filettata in acciaio inox, (Aisi 303).
(1) Perno spintore in acciaio inox, (Aisi 303).

Superficie:
(4) Satinata.
(1-2-3) Liscia.

Colore:
(4) Nero (RAL 9011).
W800:
(1-2) Brunito.
W800CIN:
(1-2) Naturale.

ATTENZIONE:
> Consigliamo l'esecuzione del foro di alloggiamento dello stelo spintore con tolleranza H7.

Richieste Speciali:
- Su richiesta e per quantità, il pomello può essere fornito con colori come da tabella colori [pag.].

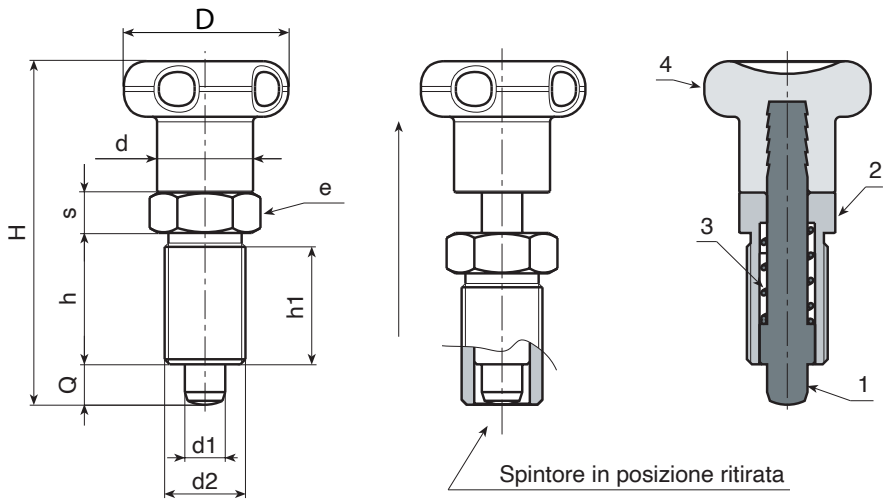

W.S

Versione W800 - in acciaio brunito

Codice	Art.	D	H	h	h1	d2	d	e	s	d1 -0,02 -0,04	Q	g
-	W800.Q0501	**22**	45	17	15	M10x1	12	12	**5**	5	5	18
-	W800.Q0601	**27**	54	20	18	M12x1,5	14	14	**6**	6	6	31
-	W800.Q0801	**33**	68	26	23	M16x1,5	19	19	**8**	8	8	71
-	W800.Q1001	**33**	79	33	30	M20x1,5	19	22	**10**	10	10	123

INOX

Versione W800 CIN - in acciaio inox (Aisi 303)

Codice	Art.	D	H	h	h1	d2	d	e	s	d1 -0,02 -0,04	Q	g
-	W800.I0501CIN	**22**	45	17	15	M10x1	12	12	**5**	5	5	18
-	W800.I0601CIN	**27**	54	20	18	M12x1,5	14	14	**6**	6	6	31
-	W800.I0801CIN	**33**	68	26	23	M16x1,5	19	19	**8**	8	8	71
-	W800.I1001CIN	**33**	79	33	30	M20x1,5	19	22	**10**	10	10	123