S114

ATTACCO MASCHIO PER PANNELLO

+170° -20° | PF | UL94 HB | RoHS COMPLIANT

Materiali:
Resina fenolica.
Resistente ad olii e grassi.
Resistente ad alte temperature.

Superficie:
Lucida.

Colore:
Nero (RAL 9011).

Inserti:
(1) Inserto in ottone con attacco maschio UNI.
(4) F25-00:
Rondella dentellata in acciaio brunito DIN 6798.
(4) F35-00:
Rondella ondulata in acciaio brunito DIN 137.
(4) F70-95:
Rondella ondulata in acciaio brunito DIN 137.
(5) Ghiera esagonale filettata in acciaio passivato giallo.
(6) Rondella spaccata in acciaio brunito UNI 1751.
(7) Rondella in acciaio passivato giallo.
(8) Vite a testa esagona passivata gialla DIN933/UNI 5739.

Richieste Speciali:
- Nessuna.

S114+S113

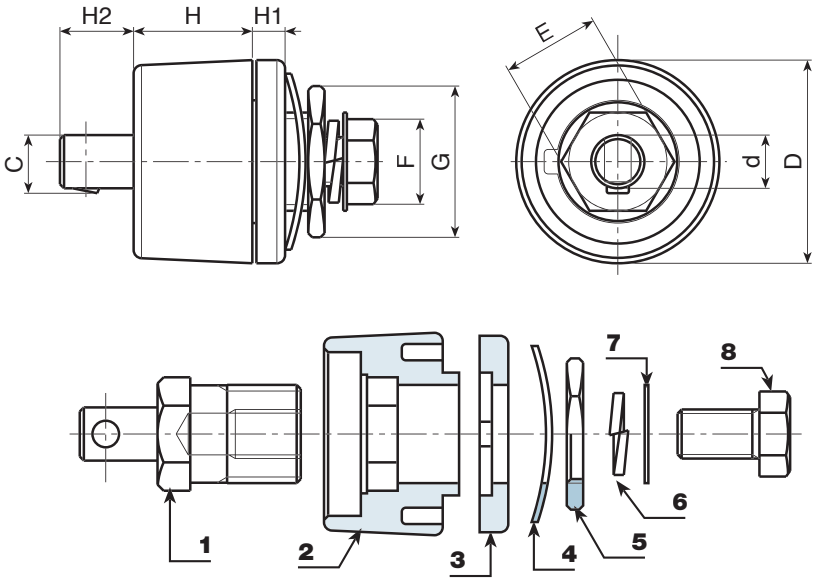

Codice	art.	D	H	H1	H2	d	c	E	F	G	g	Amp. Max
S114.0001	S114.M2500	**33**	14	4	7	9	9.5	14	13	22	**60**	200
S114.0002	S114.M3550	**50.5**	29	7	9	13	14	21	17	27	**194**	400
S114.0003	S114.M7000	**50.5**	29	7	9	13	14	24	19	32	**242**	500