Q262

RONDELLA ZIGRINATA

+135° -30° | PA6 +G.F. | UL94 HB | RoHS COMPLIANT

Materiali:
Poliammide rinforzata.
Resistente ad olii e grassi.

Superifcie:
Satinata.

Colore:
Nero (RAL 9011).

Foro:
Foro filettato passante ottenuto per stampaggio nella plastica (tolleranza non applicabile).

Richieste Speciali:
- Su richiesta e per quantità il foro d1 può essere fornito a disegno.

Q

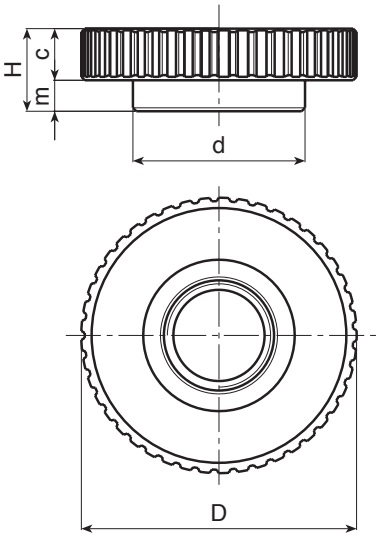

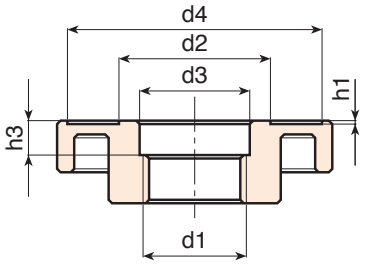

Codice	art.	D	H	d	c	m	h1	h3	d2	d3	d4	d1	g
-	Q26280.TB3001P	81	24	50	14.5	9.5	1	10	43.5	32	74	M30x1,5	65