P325

+75° -40° | AVP | NR | UL94 HB | RoHS COMPLIANT

ANTIVIBRANTE CONICO CON PERNO FILETTATO

Materiali:
Gomma naturale (NR),

Durezza Gomma:
Durezza 55 Shore A, (tolleranza ± 5%).

Superficie:
Liscia.

Colore:
Nero (RAL 9011).

Inserti:
(1) Prigioniero filettato in acciaio al boro zincato, (tolleranza filetto 6g).
(2) Rondella in acciaio zincato saldabile.

Richieste speciali:
- Su richiesta e con una quantità minima di 100 pezzi, gli antivibranti possono essere forniti con durezza 45 o 70 Shore A.
- Su richiesta e con una quantità minima di 100 pezzi, gli antivibranti possono essere forniti con materiale diverso:
- P326= SBR
- P327= NBR
- P328= EPDM

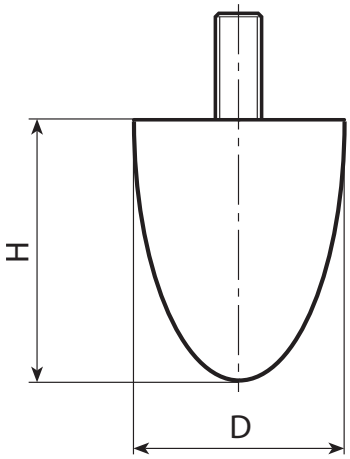

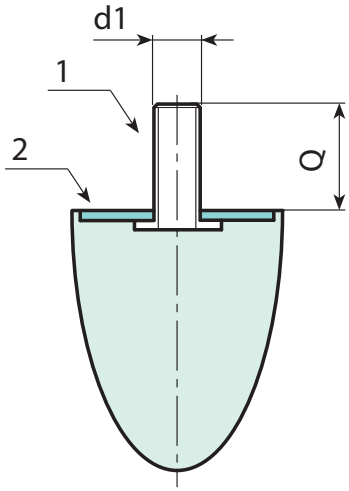

P

Codice	Art.	D	H	d1 6g	Q	g
-	P325020.F24M06X1855	20	24	M6	18	10
-	P325025.F25M06X1855	25	25	M8	18	12
-	P325030.F36M08X2055	30	36	M8	20	35
-	P325035.F40M08X2355	35	40	M8	23	47
-	P325050.F60M10X2855	50	60	M10	28	117
-	P325050.F67M10X2855	50	67	M10	28	125