M246

+135° -30° | PA6 +G.F. | UL94 HB | RoHS COMPLIANT

IMPUGNATURA A MANICO “EUROMODEL” CON FORO A PRESSIONE

Materiali:
Poliammide rinforzata.
Resistente ad olii e grassi.

Superficie:
Satinata.

Colore:
Nero (RAL 9011).

Tappo Centrale:
Poliammide grigia (RAL 7035 cod. 13).

Colori alternativi Tappo:
Arancio (RAL 2004 cod. 02).
Blu (RAL 5015 cod. 07).
Giallo (RAL 1021 cod. 10).
Rosso (RAL 3000 cod. 16).
Verde (RAL 6024 cod. 17).
Nero (RAL 9011 cod. 01).

Foro:
Foro liscio cieco , con lamelle deformabili di tenuta, ottenuto per stampaggio nella plastica.

Fissaggio:
A pressione.

Richieste Speciali:
- Su richiesta e per quantità colori (attenzione gamma ridotta) come da tabella colori [pag.].

M

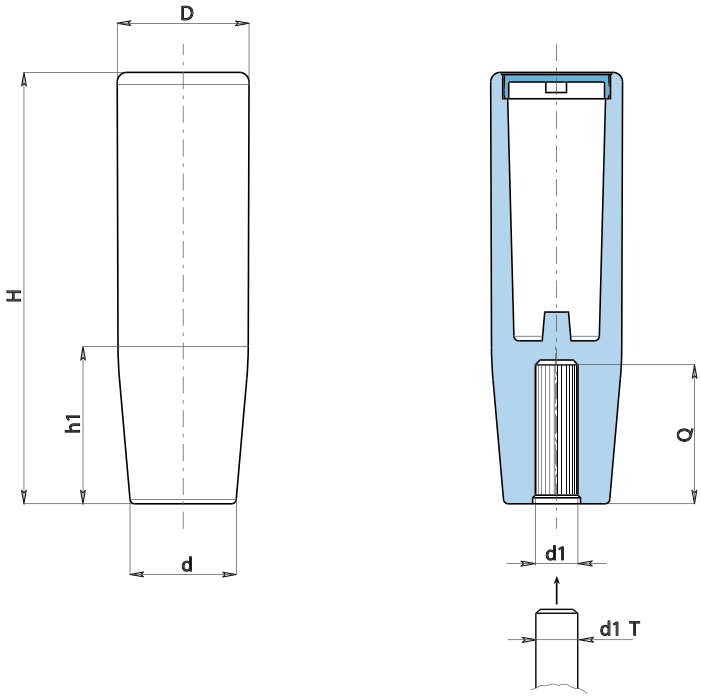

Codice	art.	H	D	d	h1	d1 - T	d1	Q	g
-	M24690.TG080113	90	27,5	22,5	35	+0 -0,058	8	29	41
-	M24690.TG100113	90	27,5	22,5	35	+0 -0,058	10	29	39
-	M24690.TG120113	90	27,5	22,5	35	+0 -0,070	12	29	38
-	M24690.TG140113	90	27,5	22,5	35	+0 -0,070	14	29	37