L747

+135° -30° | PA6 +G.F. | UL94 HB | RoHS COMPLIANT

GALLETTO DA 28 CON BOCCOLA CON FORO FILETTATO

Materiali:
Poliammide rinforzata.
Resistente ad olii e grassi.

Superficie:
Satinata.

Colore:
Nero (RAL 9011).

Inserti:
Boccola con foro filettato cieco in ottone, (tolleranza filetto 6H).

Richieste Speciali:
- Su richiesta e per quantità gli inserti possono essere forniti in materiale diverso.
- Su richiesta e per quantità colori come da tabella colori [pag.].

L

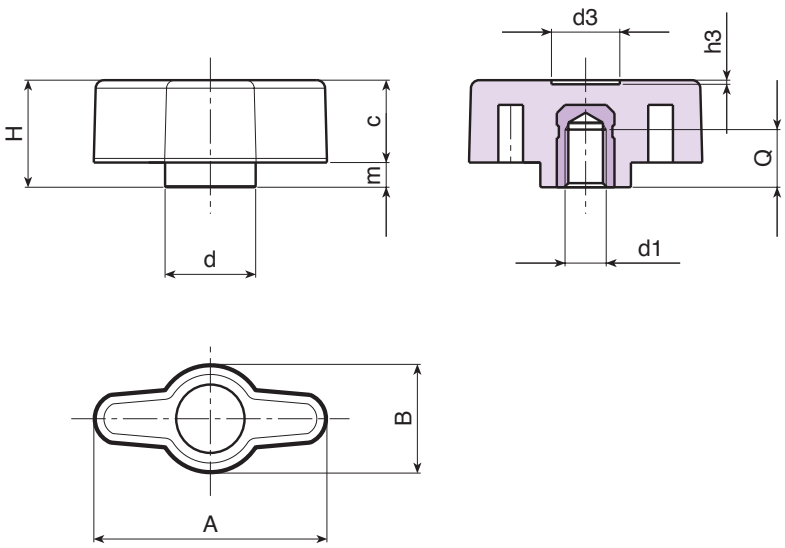

Codice	Art.	A	B	H	m	c	d	d3	h3	d1 6H	Q	g
-	L74728.TM0401	28	13	13	3	10	11	8	0.5	M4	8	4
-	L74728.TM0501	28	13	13	3	10	11	8	0.5	M5	8	5
-	L74728.TM0601	28	13	13	3	10	11	8	0.5	M6	8	6