K902

+135° -30° | PA6 +G.F. | UL94 HB | RoHS COMPLIANT

VOLANTINO DI MANOVRA PIENO CON SEDE INDICATORE E MANICO GIREVOLE

Materiali:
Poliammide rinforzata e stabilizzata. Resistente ad olii e grassi.

Superficie:
Satinata.

Colore:
Nero (RAL 9011).

Inserto Principale:
Boccola con foro liscio passante in acciaio zincato, (tolleranza foro H10).

Inserto laterale:
Boccola con foro filettato passante in ottone.

Manico laterale:
K902: Manico girevole art. M144 pag. ( ).
K906: Manico girevole art. M129 pag. ( ).
K907: Manico girevole art. M145 pag. ( ).
K908: Manico girevole art. M202 pag. ( ).

Indicatore Montabile:
Utilizzare Indicatori gravitazionali modelli serie K650 o K660. L'indicatore può essere usato solo in posizione verticale (asse macchina orizzontale). L'indicatore e il relativo grano di fissaggio d7 sono da acquistare separatamente. Per informazioni ulteriori sugli indicatori consultare le pagine relative agli articoli K650 e K660 [pag. 379 380e pag. 381 382].
(*) Con l'adattatore KS08050.T01 è possibile montare l'indicatore K650050.

Fissaggio:
Per eventuali sistemi di fissaggio, l'esecuzione di linguette e/o fori quadri, prego consultare le note tecniche allegate al catalogo [pag.].

Richieste speciali:
- Su richiesta e con un minimo di 50 pezzi, gli inserti possono essere forniti con il foro d1 con tolleranza H7 e finitura brunita. Aggiungere al codice standard le lettere ZB. Esempio: K902100. T050D1001PZB.
- Su richiesta e per quantità gli inserti possono essere forniti con il foro d1 a disegno.
- Su richiesta e per quantità gli inserti possono essere forniti in materiale/rivestimento diverso.
- Indicatore da ordinare a parte.
- Su richiesta e per quantità la sede indicatore può essere variata.

Corrispondenze Diametri/Indicatori:
d5=50 --> K650050
d5=80 --> K650080 o K660080

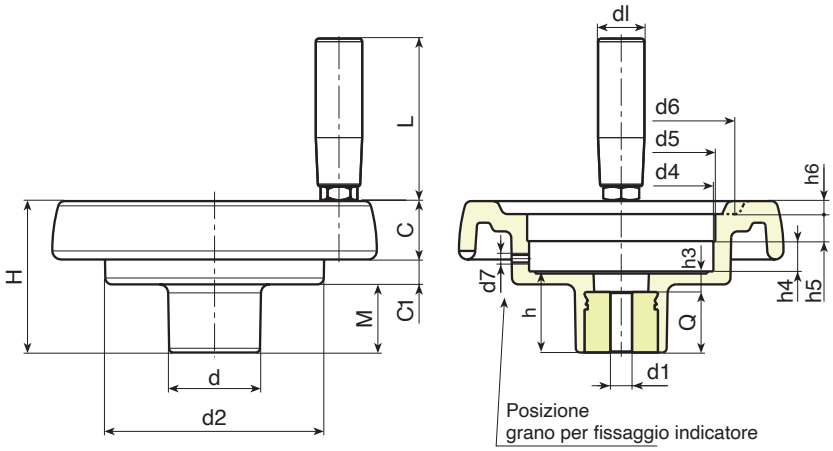

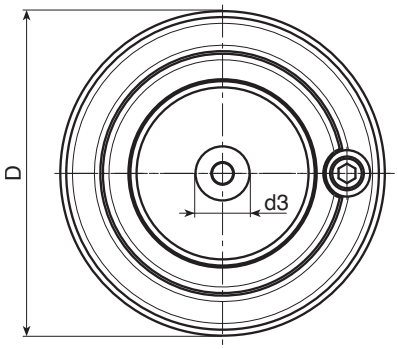

Codice	art.	D	H	d	d2	M	C	C1	d3	d4	d5	d6	d7	h	h3	h4	h5	h6	dl	L	Dm	d1	Q	
-	**K902087.T050P5,801P**	86	53	32	62	21	17	15	20	50.8	50	63	M6	26.5	6.5	11.5	12	3	20	56	12	**5.8**	20	185
-	**K902100.T050P6,801P**	99	55.5	32	63	23.5	20.5	11.5	20	50.8	50	68	M6	29	9	11.5	12	3.5	20	56	12	**6.8**	20	200
-	**K902130.T080P6,801P**	129	64.5	42	100	27.5	23	14	29	85.7	80*	90	M6	34	10	13.5	12.5	5	21	65	20	**6.8**	24	406
-	**K902150.T080P6,801P**	149	69	42	101	31	25.5	12.5	29	85.7	80*	106	M6	37	9	13.5	12.5	6.5	23	76	20	**6.8**	28	530
-	**K902175.T080P6,801P**	175	72	40	115	28.5	32	11.5	25	85.7	80*	126.5	M6	38	10	12.5	14	8	25	86	20	**6.8**	28	760
-	**K902200.T080P6,801P**	199	71	46	137	24	32	15	29	85,7	80*	144	M6	34	11	13.5	12.5	10	25	86	22	**6.8**	23	920

Attenzione: Con un minimo di 50 pezzi il diametro d1 può essere prodotto a richiesta (tolleranza foro H10 zincato e H7 brunito).
Dm = Diametro massimo ottenibile di ripresa. (allargamento).

K906

VOLANTINO DI MANOVRA PIENO CON SEDE INDICATORE E MANICO GIREVOLE M129

Codice	art.	D	d5	d7	dl	L	Dm	d1	Q	g
-	K906087.T050P6,801P	86	50	M6	20	52	12	**5.8**	20	197
-	K906100. T050P6,801P	99	50	M6	20	52	12	**6.8**	20	212
-	K906130. T080P6,801P	129	80*	M6	23	62	20	**6.8**	24	410
-	K906150. T080P6,801P	149	80*	M6	25	72	20	**6.8**	28	522
-	K906175.T080P6,801P	175	80*	M6	25	81	20	**6.8**	28	750
-	K906200. T080P6,801P	199	80*	M6	25	81	22	**6.8**	23	910

Attenzione: Con un minimo di 50 pezzi il diametro d1 può essere prodotto a richiesta (tolleranza foro H10 zincato e H7 brunito).
Dm = Diametro massimo ottenibile di ripresa. (allargamento).

Inserto:
Boccola con foro liscio passante in acciaio zincato, (tolleranza foro H10).

Manico laterale:
Manico girevole Art. M129 [pag.].

K907

K

VOLANTINO DI MANOVRA PIENO CON SEDE INDICATORE E MANICO GIREVOLE M145

Codice	art.	D	d5	d7	dl	L	Dm	d1	Q	g
-	K907087.T050P5,801P	86	50	M6	20	55	12	**5.8**	20	187
-	K907100.T050P6,801P	99	50	M6	20	55	12	**6.8**	20	205
-	K907130. T080P6,801P	129	80*	M6	23	66	20	**6.8**	24	424
-	K907150. T080P6,801P	149	80*	M6	25	76	20	**6.8**	28	516
-	K907175.T080P6,801P	175	80*	M6	25	87	20	**6.8**	28	745
-	K907200. T080P6,801P	199	80*	M6	27	87	22	**6.8**	23	900

Attenzione: Con un minimo di 50 pezzi il diametro d1 può essere prodotto a richiesta (tolleranza foro H10 zincato e H7 brunito).
Dm = Diametro massimo ottenibile di ripresa. (allargamento).

Inserto:
Boccola con foro liscio passante in acciaio zincato, (tolleranza foro H10).

Manico laterale:
Manico girevole Art. M145 [pag.].

K908

VOLANTINO DI MANOVRA PIENO CON SEDE INDICATORE E MANICO GIREVOLE M202

Codice	art.	D	d5	d7	dl	L	Dm	d1	Q	g
-	K908150. T080P6,801P	149	80*	M6	40	64	20	**6.8**	28	525
-	K908175.T080P6,801P	175	80*	M6	40	64	20	**6.8**	28	745
-	K908200. T080P6,801P	199	80*	M6	40	64	22	**6.8**	23	905

Attenzione: Con un minimo di 50 pezzi il diametro d1 può essere prodotto a richiesta (tolleranza foro H10 zincato e H7 brunito).
Dm = Diametro massimo ottenibile di ripresa. (allargamento).

Inserto:
Boccola con foro liscio passante in acciaio zincato, (tolleranza foro H10).

Manico laterale:
Manico girevole Art. M202 [pag.].