K870

+135° -30° | PA6 +G.F. | UL94 HB | RoHS COMPLIANT

ADATTORE INDICATORE PER VOLANTINO A RAZZE

Materiali:
Poliammide rinforzata. Resistente ad olii e grassi.

Superficie:
Satinata.

Colore:
Nero (RAL 9011).

Fori di Fissaggio:
Un adattatore può essere utilizzato con più volantini a razze. Per il fissaggio bisogna prima scegliere la coppia di fori relativi al diametro del volantino in uso (per facilità i diametri sono incisi a fianco di uno dei due fori); dopo di chè si devono rendere i fori passanti usando una semplice punta da trapano d,4,5. Attenzione il foro va poi svasato per poter ricavare la sede per la vite a testa svasata. Le due viti autofilettanti (TPS 4x16) sono in dotazione con l'adattatore. A titolo di esempio nel disegno a fianco sono rappresentati i fori svasati ottenuti su un K870.T8001 per un volantino a razze Boteco da 200 mm. di diametro.

Fissaggio Indicatore:
Fissare l'indicatore mediante grano filettato M05 da inserire nel foro d4, (grano in dotazione con adattatore).

Compatibilità adattatori:
Adattatore K870.T5001 con indicatore K65050 per volantini D. 130-160
Adattatore K870.T8001 con indicatore K65080 per volantini D. 160-200-250-350

Le serie di articoli su cui è possibile montare l'adattatore sono: D205-D206-D208.

Richieste Speciali:
- Nessuna.

Corrispondenze Diametri/Indicatori:
d1=52,4 --> K650050
d1=87,4 --> K650080 o K660080

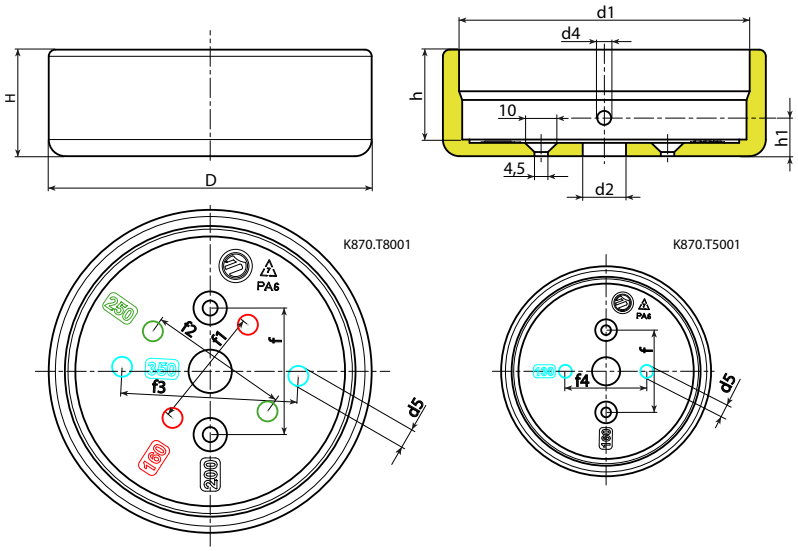

Codice	art.	D	H	h	h1	d1	d2	d3	d4	d5	f	f1	f2	f3	f4	g
-	**K870.TS5001BASE1**	62	29.5	24	12	52,4	13	4.5	M5	6	36	-	-	-	25	74
-	**K870.TS8001BASE1**	97	32	27	11.5	87,4	13	4.5	M5	6	36	38	42	**53**	-	95