J183

+180° -40° | C10 | Aisi 304 | RoHS COMPLIANT

INCONTRO ROVESCIO IN ACCIAIO PER CHIUSURA A GANCIO REGOLABILE

Materiali:
J183:
Incontro forato e tranciato in acciaio.
J183CIN:
Incontro forato e tranciato in acciaio inox, (Aisi 304).

Superficie:
Lucida.

Colore:
J183:
Zincatura blue standard.
J183CIN:
Naturale.

ATTENZIONE:
La chiusura a gancio deve essere ordinata separatamente dall'incontro.

Richieste Speciali:
- Nessuna.

INCONTRI ACCOPPIABILI:
Incontro J183048 abbinabile a chiusure: J180048-J182048.
Incontro J183065 abbinabile a chiusure: J180065-J182065-J180112-J182112.

J

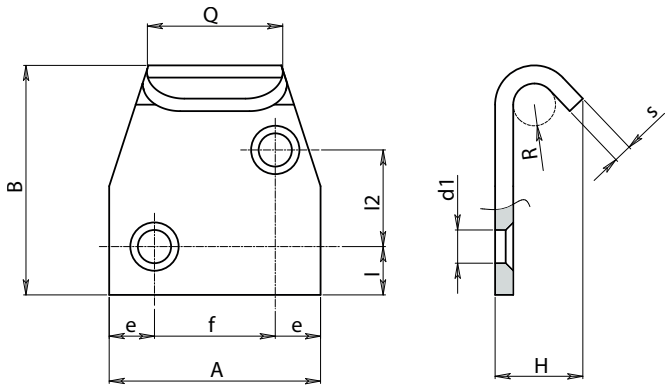

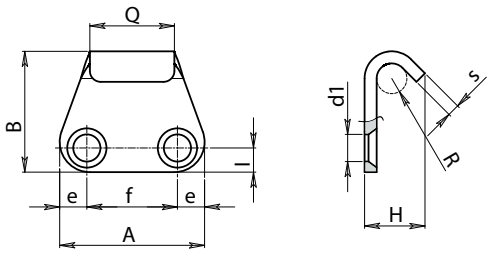

Versione J183 - in acciaio zincato

Codice	Art.	H	l	l2	A	B	Q	e	f	R	d1	s	g
-	J183048.FZ10	10	5	-	26	20	14	5.5	15	2.5	5.1	2	7
-	J183065.FZ14	13.5	8.5	16	35	39	22	7.5	20	3.5	5,5	2	31

INOX

Versione J183CIN - in acciaio INOX

Codice	Art.	H	l	l2	A	B	Q	e	f	R	d1	s	g
-	J183048.FZ10CIN	10	5	-	26	20	14	5.5	15	2.5	5,1	2	7
-	J183065.FZ14CIN	13.5	8.5	16	35	39	22	7.5	20	3.5	5,5	2	31