I112

BOTTICELLA CON PERNO FILETTATO

+135° -30° | PA6 +G.F. | UL94 HB | RoHS COMPLIANT

Materiali:
Poliammide rinforzata.
Resistente ad olii e grassi.

Superficie:
Satinata.

Colore:
Nero (RAL 9011).

Inserti:
Prigioniero filettato in acciaio zincato, (tolleranza filetto 6g).

Richieste speciali:
- Su richiesta e per quantità gli inserti possono essere forniti con lunghezze a richiesta.
- Su richiesta e per quantità gli inserti possono essere forniti in materiale diverso.
- Su richiesta e per quantità colori come da tabella colori (ATTENZIONE: misure con (*) gamma ridotta) [pag.].

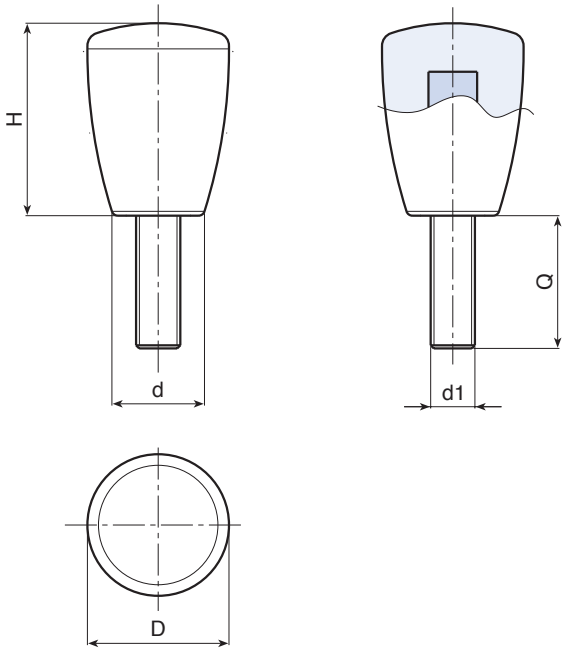

Codice	art.	D	H	d	LM	d1 6g	Q	g
I11221.0001	I11221.TM04X1601	21	28	13	65	M4	16	16
I11221.0006	I11221.TM06X1601	21	28	13	65	M6	16	18
I11225.0010	I11225.TM08X1601	25	34	17	70	M8	16	20
I11225.0013	I11225.TM10X2001	25	34	17	70	M10	20	24
I11232.0006	I11232.TM08X3001	32	43	21	60	M8	30	48

LM = lunghezza massima stampabile.
Lunghezza perno a richiesta con un minimo di 250 pezzi.