G799

+135° -30° | PA6 +G.F. | UL94 HB | RoHS COMPLIANT

POMELLO PROLUNGATO CON PERNO FILETTATO

Materiali:
Poliammide rinforzata.
Resistente ad olii e grassi.

Superficie:
Satinata.

Colore:
Nero (RAL 9011).

Inserti:
Prigioniero filettato in acciaio zincato, (tolleranza filetto 6g).

Richieste speciali:
- Su richiesta e per quantità gli inserti possono essere forniti in materiale diverso.
- Su richiesta e per quantità colori come da tabella colori [pag.].

G

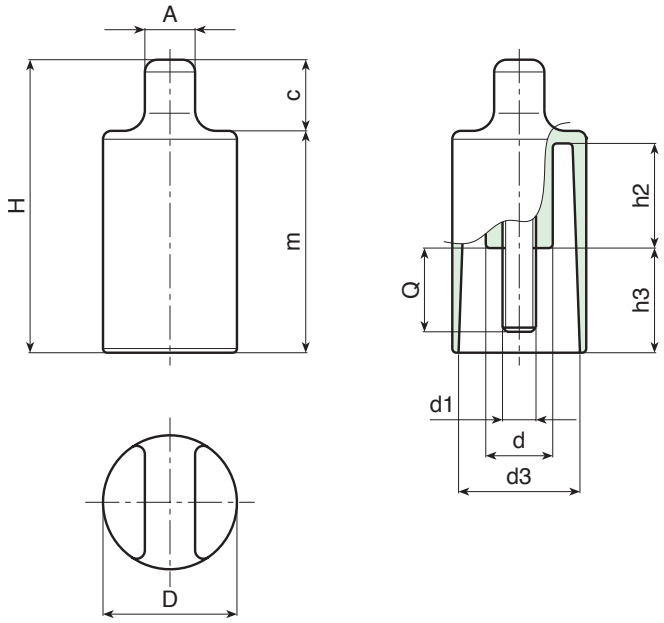

Codice	art.	D	H	d	A	c	m	h2	h3	d3	d1 6g	Q	g
-	G79932.TM06X1601	32	69	12	12	15	54	25	26	28	M6	16	40
-	G79932.TM08X1601	32	69	12	12	15	54	25	26	28	M8	16	48