E224

+135° -30° | PA6 +G.F. | UL94 HB | RoHS COMPLIANT

MANOVELLA CON PERNO ESAGONALE E MANICO GIREVOLE

E

Materiale:
Poliammide rinforzata.
Resistente ad olii e grassi.

Superficie:
Satinata.

Colore:
Nero (RAL 9011).

Tappo centrale:
Poliammide grigia (RAL 7035 cod. 13).

Colori Tappo alternativi:
Arancio (RAL 2004 cod. 02).
Rosso (RAL 3000 cod. 16).
Azzurro (RAL 5015 cod. 07).
Verde (RAL 6024 cod. 17).
Giallo (RAL 1021 cod. 10).
Nero (RAL 9011 cod. 01).

Inserti:
Perno esagonale in acciaio zincato, (tolleranza esagono H9).

Inserto laterale:
Boccola con foro filettato passante in ottone.

Manico laterale:
E224: Manico girevole art. M144 pag. ( ).
E226: Manico girevole art. M145 pag. ( ).
E227: Manico girevole art. M129 pag. ( ).

Richieste speciali:
- Su richiesta e per quantità gli inserti possono essere forniti con lunghezze a richiesta.
- Su richiesta e per quantità gli inserti possono essere forniti in materiale diverso.
- Su richiesta e per quantità colori come da tabella colori [pag.].

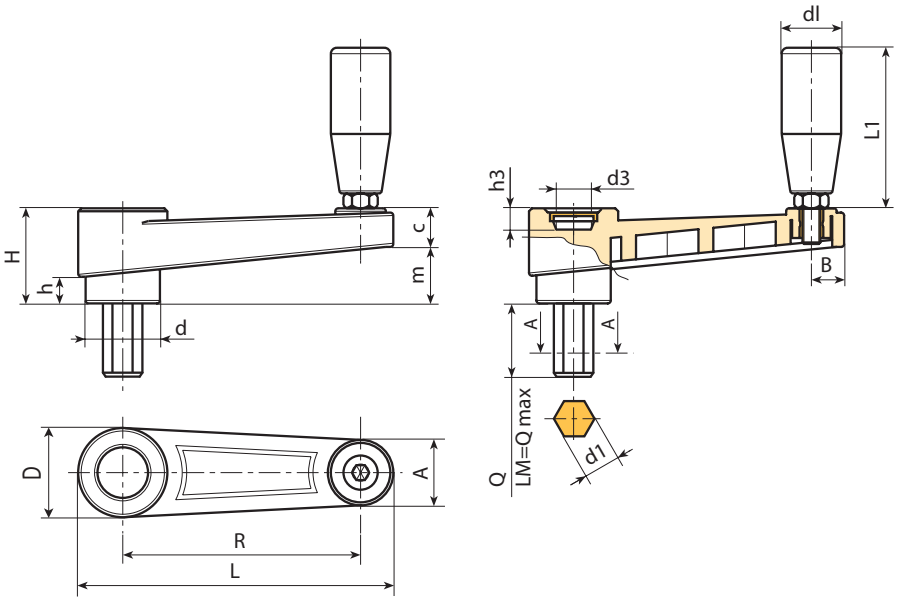

Codice	Art.	L	R	H	D	d	m	c	A	B	h	d3	h3	d1H10	Q	LM	dl	L1	g
-	E224065.TE06X4001	**88,5**	65	30	27	22	17	13	20	9.5	8	14,5	10	6	40	60	**19**	54	90

Lunghezza perno a richiesta con un minimo di 100 pezzi.

LM = Lunghezza massima stampabile.

E226

+135° -30° | PA6 +G.F. | UL94 HB | RoHS COMPLIANT

MANOVELLA CON PERNO ESAGONALE E MANICO GIREVOLE M145

Caratteristiche generali:
Tutte le caratteristiche non specificate sono come l'articalo base E224, descritto qui a lato.

Inserti:
Perno esagonale in acciaio zincato, (tolleranza esagono H9).

Manico laterale:
Manico girevole art. M145 [pag.].

E

Codice	Art.	L	R	H	D	d	m	c	A	B	h	d3	h3	d1H10	Q	LM	dl	L1	g
-	E226065.TE06X4001	**89**	65	30	27,5	22	17	13	20	9.5	8	14,5	10	6	40	60	**20**	56	95

Lunghezza perno a richiesta con un minimo di 100 pezzi.

LM = Lunghezza massima stampabile.

E227

+135° -30° | PA6 +G.F. | UL94 HB | RoHS COMPLIANT

MANOVELLA CON PERNO ESAGONALE E MANICO GIREVOLE M129

Caratteristiche generali:
Tutte le caratteristiche non specificate sono come l'articalo base E224, descritto qui a lato.

Inserti:
Perno esagonale in acciaio zincato, (tolleranza esagono H9).

Manico laterale:
Manico girevole art. M129 [pag.].

Codice	Art.	L	R	H	D	d	m	c	A	B	h	d3	h3	d1H10	Q	LM	dl	L1	g
-	E227065.TE06X4001	**89**	65	30	27,5	22	17	13	20	9,5	8	14,5	10	6	40	60	**20**	52	-

Lunghezza perno a richiesta con un minimo di 100 pezzi.

LM = Lunghezza massima stampabile.