D214

+135° -30° | PA6 +G.F. | UL94 HB | RoHS COMPLIANT

VOLANTINO DI MANOVRA A TRE BRACCIA CON FORO LISCIO E FILETTATO

Materiali:
Poliammide rinforzata e stabilizzata.
Resistente ad olii e grassi.

Superficie:
Satinata.

Colore:
Nero (RAL 9011).

Tappo centrale:
Poliammide grigia (RAL 7035 cod. 13).

Colori alternativi tappo:
Arancio (RAL 2004 cod. 02).
Blu (RAL 5015 cod. 07).
Giallo (RAL 1021 cod. 10).
Rosso (RAL 3000 cod. 16).
Verde (RAL 6024 cod. 17).
Nero (RAL 9011 cod. 01).

Inserto principale:
Versione TD:
Boccola con foro liscio passante in acciaio zincato, (tolleranza foro H10).
Versione TM:
Boccola con foro filettato passante in acciaio zincato, (tolleranza filetto 6H).

Fissaggio:
Per eventuali sistemi di fissaggio, l'esecuzione di linguette e/o fori quadri, prego consultare le note tecniche allegate al catalogo [pag.].

Richieste speciali:
- Su richiesta e con un minimo di 50 pezzi, gli inserti possono essere forniti con il foro d1 con tolleranza H7 e finitura brunita. Aggiungere al codice standard le lettere ZB. Esempio: D214140.TD1301PZB.
- Su richiesta e per quantità gli inserti possono essere forniti con il foro d1 a disegno.
- Su richiesta e per quantità il volantino può essere fornito in colore Arancio (RAL 2004 cod. 02).
- Su richiesta e per quantità gli inserti possono essere forniti in materiale/rivestimento diverso.

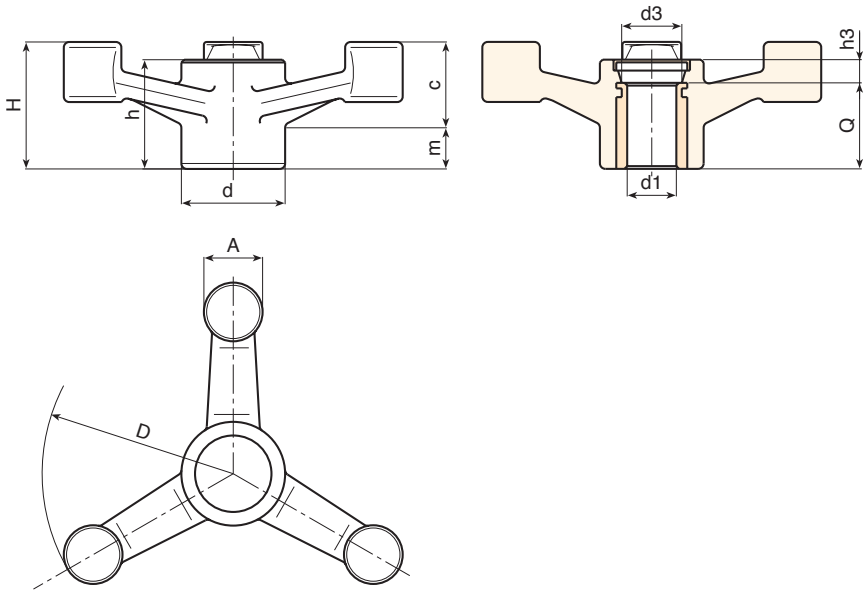

Versione TD con boccola con foro liscio passante con tolleranza H10

Codice	Art.	D	H	h	d	m	c	A	h3	d3	Dm	d1H10	Q	g
-	**D214140.TD0801P**	137	45	39.5	38	19	26	22	7.5	26	22	**8**	32	200
-	**D214140.TD1201P**	137	45	39.5	38	19	26	22	7.5	26	22	**12**	32	196
-	**D214180.TD0801P**	177	56	42.5	38	20	35	23	10.5	26	22	**8**	32	280
-	**D214220.TD0801P**	221	61	46	38	22	39	25	14	26	22	**8**	32	340
-	**D214220.TD1801P**	221	61	46	38	22	39	25	14	26	22	**18**	32	325

Attenzione: Con un minimo di 50 pezzi il diametro d1 può essere prodotto a richiesta (tolleranza foro H10 zincato e H7 brunito).
Dm = Diametro massimo ottenibile di ripresa. (allargamento).

Versione TM con boccola con foro filettato passante

Codice	Art.	D	H	h	d	m	c	A	h3	d3	d16H	Q	g
-	**D214140.TM1201P**	137	45	39.5	38	19	26	22	7.5	26	**M12**	32	197
-	**D214140.TM1601P**	137	45	39.5	38	19	26	22	7.5	26	**M16**	32	193
-	**D214180.TM1601P**	177	56	42.5	38	20	35	23	10.5	26	**M16**	32	275
-	**D214180.TM1801P**	177	56	42.5	38	20	35	23	10.5	26	**M18**	32	270
-	**D214220.TM1401P**	221	61	46	38	22	39	25	14	26	**M14**	32	335
-	**D214220.TM1601P**	221	61	46	38	22	39	25	14	26	**M16**	32	333
-	**D214220.TM1801P**	221	61	46	38	22	39	25	14	26	**M18**	32	330

Attenzione: con un minimo di 50 pezzi il diametro d1 può essere prodotto con le dimensioni a richiesta.